PRS
PANEVĖŽIO RYŠIŲ STATYBA

UAB PANEVĖŽIO RYŠIŲ STATYBA

Paliūniškio g. 9, LT-35113 Panevėžys,
Tel.: +370 45 577474,577153, faks. +370 698 80519
El. paštas: panros@panros.lt; www.panros.lt

STATYTOJAS	KLAIPĖDOS RAJONO SAVIVALDYBĖ
STATINIO PROJEKTAS	PAVIRŠINIŲ NUOTEKŲ TINKLŲ PAŠTO G., KAŠTONŲ G., PERGALĖS G., ŠVIESOS G., EGLYNO G., BAJORŲ G., VILTIES G., JAKŲ K., KLAIPĖDOS R. SAV. PROJEKTINIAI PASIŪLYMAI
STATINIO ADRESAS (STATYBOS VIETA)	PAŠTO G., KAŠTONŲ G., PERGALĖS G., ŠVIESOS G., EGLYNO G., BAJORŲ G., VILTIES G., JAKŲ K., KLAIPĖDOS R. SAV.
STATINIO KATEGORIJA	NEYPATINGASIS STATINYS
STATINIO GRUPĖ	INŽINERINIAI TINKLAI
NAUDOJIMO PASKIRTIS	PAVIRŠINIŲ NUOTEKŲ ŠALINIMO TINKLAI
STATYBOS RŪŠIS	NAUJO STATINIO STATYBA
PROJEKTO ETAPAS	PROJEKTINIAI PASIŪLYMAI
BYLOS ŽYMUO	26.02-TDP-JAK-PP
BYLOS LAIDA	0
PROJEKTO VADOVAS	RIČARDAS PLIUŠKYS ATESTATO NR. 37013
PROJEKTO DALIES VADOVAS	RIČARDAS PLIUŠKYS ATESTATO NR. 35828

PANEVĖŽYS, 2026

STATINIO PROJEKTO DALIES BYLOS (SEGTUVO) DOKUMENTŲ SUDĖTIES ŽINIARAŠTIS

Dokumento žymuo	Lapų sk.	Laida	Dokumento pavadinimas	Pastabos
1	2	3	4	5
26.08-TDP-JAK-PP-PDSŽ	1	0	Statinio projekto dalies sudėties žiniaraštis	
26.08-TDP-JAK-PP-BSR	1	0	Bendrieji statinio rodikliai	
26.08-TDP-JAK-PP-AR	14	0	Aiškinamasis raštas	
26.08-TDP-JAK-PP-DS	2	0	Pritarimų, suderinimų sąrašas	
26.08-TDP-JAK-PP-PĮS	1	0	Programinės įrangos sąrašas	
26.08-TDP-JAK-PP-1	7	0	Planas su projektuojamais tinklais ir statiniais	
26.08-TDP-JAK-PP-2	1	0	Projektuojamų lietaus nuotekų tinklų profiliai (I statybos etapas)	
26.08-TDP-JAK-PP-3	7	0	Projektuojamų lietaus nuotekų tinklų profiliai (II statybos etapas)	
26.08-TDP-JAK-PP-4	1	0	Tipinės GB šulinių konstrukcijos	
26.08-TDP-JAK-PP-5	1	0	Principinė kritimo šulinių įrengimo schema	
26.08-TDP-JAK-PP-6	1	0	Dangų atstatymo brėžinys	
	12		Paviršinių nuotekų šalinimo tinklų naujos statybos Jakų k. Šviesos, Kaštonų, Vilties, Pergalės g. techninio darbo projekto parengimo techninė užduotis	
	21		Topografinė nuotrauka	
	1		UAB „Panevėžio ryšių statyba“ įsakymas dėl atsakingų asmenų paskyrimo objekte	
	2		Kvalifikacijos atestatai	
	3		Statinio projektuotojo civilinės atsakomybės privalomasis draudimas	
	4		Specialieji reikalavimai	

0	Statybą leidžiančiam dokumentui gauti					
Dokumento laida	Dokumento paskirtis, keitimo priežastis					
ATESTATO NR.	PRS PANEVĖŽIO RYŠIŲ STATYBA	UAB „PANEVĖŽIO RYŠIŲ STATYBA“ Paliūniškio g. 9, LT-35113 Panevėžys, Tel.: +370 45 577474; +370 698 80519 El. paštas: panros@panros.lt; www.panros.lt			PROJEKTAS: Paviršinių nuotekų tinklų Pašto g., Kaštonų g., Pergalės g., Šviesos g., Eglyno g., Bajorų g., Vilties g., Jakų k., Klaipėdos r. sav. projektiniai pasiūlymai	
37013	PV	R. Pliuškys		2026 08	DALIS: Projektiniai pasiūlymai	
35828	PDV	R. Pliuškys		2026 08		
					DOKUMENTO PAVADINIMAS: Projekto dalies sudėties žiniaraštis	LAIDA 0
Kalba						
LT	UŽSAKOVAS: Klaipėdos rajono savivaldybė				DOKUMENTO ŽYMUO: 26.08-TDP-JAK-PP-PDSŽ	Lapas 1 / Lapų 1

BENDRIEJI STATINIO RODIKLIAI

Pavadinimas	Mato vienetas	Kiekis	Pastabos
1	2	3	4
IV. INŽINERINIAI TINKLAI			
I STATYBOS ETAPAS			
4.1. Paviršinių nuotekų šalinimo tinklai:			
4.1.1. inžinerinių tinklų ilgis*	m	387,1	Neypatingasis statinys
4.1.1.1 vamzdžio skersmuo	mm	DN250	
4.1.2 inžinerinių tinklų ilgis*	m	3,0	Neypatingasis statinys
4.1.2.1 vamzdžio skersmuo	mm	DN315	
II STATYBOS ETAPAS			
4.2. Paviršinių nuotekų šalinimo tinklai:			
4.2.1. inžinerinių tinklų ilgis*	m	1251,2	Neypatingasis statinys
4.2.1.1 vamzdžio skersmuo	mm	DN250	
4.2.2. inžinerinių tinklų ilgis*	m	434,8	Neypatingasis statinys
4.2.2.1 vamzdžio skersmuo	mm	DN315	
4.2.3. inžinerinių tinklų ilgis*	m	17,8	Nesudėtingasis statinys
4.2.3.1 vamzdžio skersmuo	mm	DN200	

* Žvaigždute pažymėti rodikliai apskaičiuojami vadovaujantis Nekilnojamųjų daiktų kadastro duomenų taisyklėmis, kurias tvirtina Aplinkos ministras. Baigus statybą ir atlikus kadastrinius matavimus šie rodikliai gali turėti neesminių nukrypimų.

Projektuojamiems tinklams ir statiniams nustatomos apsaugos zonos:

1. Paviršinių nuotekų tvarkymo vamzdynų, įrengiamų iki 2,5 metro gylyje, apsaugos zona – išilgai vamzdyno trasos esanti žemės juosta, kurios ribos yra po 2 metrus į abi puses nuo vamzdyno ašies, po šia juosta esanti žemė ir vanduo virš šios juostos.
2. Paviršinių nuotekų tvarkymo vamzdynų, įrengiamų didesniame kaip 2,5 metro gylyje, apsaugos zona – išilgai vamzdyno trasos esanti žemės juosta, kurios ribos yra po 3 metrus į abi puses nuo vamzdyno ašies, po šia juosta esanti žemė ir vanduo virš šios juostos.
3. Paviršinių nuotekų tvarkymo vamzdynų, kurių skersmuo yra nuo 400 milimetrų iki 1 000 mm, apsaugos zona – išilgai vamzdyno trasos esanti žemės juosta, kurios ribos yra po 5 metrus į abi puses nuo vamzdyno ašies, po šia juosta esanti žemė ir vanduo virš šios juostos.

AIŠKINAMASIS RAŠTAS

Turinys

1. NORMATYVINIAI, KITI DOKUMENTAI IR DUOMENYS, KURIAIS VADOVAUJANTIS PARENGTI STATINIO STATYBOS PROJEKTO PROJEKTINIAI PASIŪLYMAI 3

1.1 Privalomųjų dokumentų projektui rengti sąrašas 3

1.2 Pagrindiniai normatyviniai dokumentai 3

2. PROJEKTUOJAMŲ STATINIŲ BENDRIEJI DUOMENYS 5

2.1. Projektuojamo statinio (statinių) statybos vieta 5

2.2. Statybos rūšis, statinio paskirtis ir kategorija 5

3. STATYBOS SKLYPO APRAŠYMAS 6

3.1. Sklype esantys statiniai ir želdiniai, aplinkinis užstatymas 6

3.2. Sklypo higieninė ir ekologinė situacija 6

3.3 Klimatinės sąlygos 7

3.4. Geologinės ir hidrogeologinės sąlygos 7

4. PROJEKTINIAI SPRENDINIAI 7

4.1 Pagrindiniai darbai 7

4.2 Paviršinių nuotekų šalinimo tinklai 9

4.2.1. Esama situacija 9

4.2.2. Plėtra 10

5. TECHNOLOGINIAI PROCESAI 12

6. FIZINĖS SAUGOS REIKALAVIMAI STATOMIEMS OBJEKTAMS 12

7. SKLYPO SUTVARKYMO SPRENDINIAI 13

8. APSAUGINĖS PRIEMONĖS NUO SMURTO IR VANDALIZMO 13

9. ESAMŲ STATINIŲ (PASTATŲ), INŽINERINIŲ TINKLŲ GRIOVIMAS, PERKĖLIMAS AR ATSATATYMAS 14

10. DUOMENYS APIE PLANUOJAMĄ ŪKINĘ VEIKLĄ 14

0	Statybą leidžiančiam dokumentui gauti					
Dokumento laida	Dokumento paskirtis, keitimo priežastis					
ATESTATO NR.	PRS PANEVĖŽIO RYŠIŲ STATYBA	UAB „PANEVĖŽIO RYŠIŲ STATYBA“ Paliūniškio g. 9, LT-35113 Panevėžys, Tel.: +370 45 577474; +370 698 80519 El. paštas: panros@panros.lt; www.panros.lt			PROJEKTAS: Paviršinių nuotekų tinklų Pašto g., Kaštonų g., Pergalės g., Šviesos g., Eglyno g., Bajorų g., Vilties g., Jakų k., Klaipėdos r. sav. projektiniai pasiūlymai	
37013	PV	R. Pliuškys		2026 08	DALIS: Projektiniai pasiūlymai	
35828	PDV	R. Pliuškys		2026 08		
					DOKUMENTO PAVADINIMAS: Aiškinamasis raštas	LAIDA 0
Kalba						
LT	UŽSAKOVAS: Klaipėdos rajono savivaldybė				DOKUMENTO ŽYMUO: 26.08-TDP-JAK-PP-AR	Lapas 1 / Lapų 14

11. DUOMENYS APIE STATINIO ATITIKTĮ VISUOMENĖS SVEIKATOS SAUGOS TEISĖS AKTAMS 16
12. DUOMENYS APIE NEIGIAMĄ POVEIKĮ GYVENAMAJAI IR VISUOMENINEI APLINKAI KELIAMUS VEIKSNIUS 16
13. STATINIO GAISRINĖS SAUGOS REIKALVIMAI 16

1. NORMATYVINIAI, KITI DOKUMENTAI IR DUOMENYS, KURIAIS VADOVAUJANTIS PARENGTI STATINIO STATYBOS PROJEKTO PROJEKTINIAI PASIŪLYMAI

1.1 Privalomųjų dokumentų projektui rengti sąrašas:

1. Paviršinių nuotekų šalinimo tinklų naujos statybos Jakų k. Šviesos, Kaštonų, Vilties, Pergalės g. techninio darbo projekto parengimo techninė užduotis.

2. VĮ „Žemės ūkio duomenų centras parengta topografinė nuotrauka.

3. Specialieji reikalavimai

1.2 Pagrindiniai normatyviniai dokumentai:

- Lietuvos respublikos Statybos įstatymas;
- Lietuvos respublikos Aplinkos apsaugos įstatymas;
- Lietuvos respublikos Melioracijos įstatymas;
- Lietuvos respublikos Specialiųjų žemės naudojimo sąlygų įstatymas;
- Nuotekų tvarkymo reglamentas;
- Nacionaliniam saugumui užtikrinti svarbių viešųjų geriamojo vandens tiekėjų ir nuotekų tvarkytojų ir jiems nuosavybės teise priklausančios ar kitaip valdomos ir (arba) naudojamos geriamojo vandens tiekimo ir (arba) nuotekų tvarkymo infrastruktūros fizinės ir veiklos apsaugos reikalavimai;
- STR 1.01.02:2016 Normatyviniai statybos techniniai dokumentai;
- STR 1.01.03:2017 Statinių ir patalpų klasifikavimas;
- STR 1.01.04:2015 Statybos produktų, neturinčių darniųjų techninių specifikacijų, eksploatacinių savybių pastovumo vertinimas, tikrinimas ir deklaravimas. Bandymų laboratorijų ir sertifikavimo įstaigų paskyrimas. Nacionaliniai techniniai įvertinimai ir techninio vertinimo įstaigų paskyrimas ir paskelbimas;
- STR 1.01.08:2002 Statinio statybos rūšys;
- STR 1.04.02:2011 Inžineriniai geologiniai ir geotechniniai tyrimai;
- STR 1.04.04:2017 Statinio projektavimas, projekto ekspertizė;
- STR 1.05.01:2017 Statybą leidžiantys dokumentai. Statybos užbaigimas. Statybos sustabdymas. Savavališkos statybos padarinių šalinimas. Statybos pagal neteisėtai išduotą statybą leidžiantį dokumentą padarinių šalinimas;
- STR 1.06.01:2016 Statybos darbai. Statinio statybos priežiūra;
- STR 2.07.01:2003 Vandentiekis ir nuotekų šalintuvas. Pastato inžinerinės sistemos. Lauko inžineriniai tinklai;
- GKTR 2.08.01:2000 Statybiniai inžineriniai geodeziniai tyrinėjimai;
- GKTR 2.11.03:2014 Topografinių erdvinių objektų rinkinys ir topografinių erdvinių objektų sutartiniai ženklai;

- STR 2.01.12:2024 Statybų klimatologija

- Lietuvos standartas LST 1516:2015/1K:2021 Statinio projektas. Bendrieji įforminimo reikalavimai.

Visi aukščiau išvardinti ir kiti, su šio projekto įgyvendinimu susiję teisės aktai, turi būti taikomi kartu su jų paskutiniais pakeitimais ir papildymais.

2. PROJEKTUOJAMŲ STATINIŲ BENDRIEJI DUOMENYS

Statinio statybos projekto projektiniai pasiūlymai parengti vadovaujantis Statytojo Klaipėdos rajono savivaldybės administracijos ir Projektuotojo UAB „Panevėžio ryšių statyba“ 2025 m. rugpjūčio mėn. 11 d. pasirašyta projektavimo sutartimi Nr. 2890250, pirkimo konkurso „P-2025/12568, Paviršinių nuotekų šalinimo tinklų projektavimas” dokumentais, techninio darbo projekto parengimo technine užduotimi, norminiais dokumentais, VĮ „Žemės duomenų centras” parengta topografine nuotrauka,.

2.1. Projektuojamo statinio (statinių) statybos vieta

Projektuojamas objektas – paviršinių nuotekų šalinimo tinklai.

Projektuojami tinklai numatomi įrengti Pašto g., Kaštonų g., Pergalės g., Šviesos g., Eglyno g., Bajorų g., Vilties g., Jakų k., Klaipėdos r. sav.

Jakai – kaimas Klaipėdos rajono savivaldybėje, į rytus nuo Klaipėdos miesto, šalia Jakų žiedo. Per kaimą einą kelias Nr. 227 Jakai–Dovilai–Laugaliai. Šiaurine kaimo riba driekiasi automagistralė A1 Vilnius–Kaunas–Klaipėda, vakarine riba driekiasi kelias Nr. 141 Kaunas–Jurbarkas–Šilutė–Klaipėda. Veikia biblioteka, Jakų pradinė mokykla, dabartinis Gargždų „Minijos“ mokyklos skyrius. Į šiaurę nuo kaimo yra I tūkstantmečio Jakų piliakalnis. Rytuose prateka Smeltalė, už kurios prasideda Kiškėnų miškas.

Vadovaujantis LR 2021 m. visuotinio surašymo duomenimis, Agluonėnuose gyveno 864 gyventojai.

Remiantis pirkimo dokumentais, techninio darbo projekto parengimo technine užduotimi numatoma įrengti:

- naujus paviršinių nuotekų šalinimo tinklus Pašto g., Kaštonų g., Pergalės g., Šviesos g., Eglyno g., Bajorų g., Vilties g., Jakų k., Klaipėdos r. sav.

Saugomos teritorijos

Planuojami statybos darbai į saugomas teritorijas nepatenka.

Kultūros paveldo teritorijos

Planuojami statybos darbai į kultūros paveldo teritorijas nepatenka.

Privačios teritorijos ir valstybinė žemė

Statybos darbai planuojami atlikti laisvoje valstybinėje žemėje.

2.2. Statybos rūšis, statinio paskirtis ir kategorija

Statybos rūšis: vadovaujantis STR 1.01.08:2002, statybos rūšis yra nauja statinio statyba.

Statiniai: paviršinių nuotekų tinklai.

Statinių paskirtis: statiniai pagal naudojimo paskirtį priskiriami inžineriniams tinklams, vandentiekio ir nuotekų šalinimo tinklų pogrupiui.

Statinio kategorija: vadovaujantis STR 1.01.03:2017 projektuojami sekančių kategorijų statiniai:

Paviršinių nuotekų šalinimo tinklai DN200 - I grupės nesudėtingieji statiniai;

Paviršinių nuotekų šalinimo tinklai DN250 – DN315 – neypatingieji statiniai;

Apsaugos zona: Vadovaujantis LR Specialiųjų žemės naudojimo sąlygų įstatymo 42 straipsnio reikalavimais, vandentiekio ir nuotekų tinklų apsaugos zona kai tinklai klojami iki 2,5 m gylio yra žemės juosta po 2,0 m nuo vamzdyno ašies. Kai tinklai klojami žemiau 2,5 m gylio - žemės juosta po 3,0 m nuo vamzdyno ašies.

3. STATYBOS SKLYPO APRAŠYMAS

3.1. Sklype esantys statiniai ir želdiniai, aplinkinis užstatymas

Teritorijoje, kurioje numatoma įrengti inžinerinius tinklus yra urbanizuotoje vienbučiais (dvibučiais), pastatais užstatytoje teritorijoje. Inžineriniai tinklai tiesiami esamų gatvių važiuojamoje dalyje bei už jų esančiuose žaliuose plotuose.

Statybos sklypo teritorijoje yra veikiančių vandentiekio, nuotekų šalinimo, elektros, tinklų ir kt. kuriuos būtina išsaugoti. Statybos metu, vykdant žemės kasimo darbus bus tikslinamos esamų komunikacijų vietos ir įgilinimai, atliekant šurfavimo darbus (būtina kviesti šių tinklų atstovus prieš pradedant kasinėjimo darbus). Pažeidus esamus inžinerinius tinklus, jie bus atstatomi pagal esamą padėti (vadovaujantis LR Statybos įstatymo 24 straipsnio 14 punkto reikalavimais).

Topografinio plano duomenimis statomo objekto sklypo teritorijoje yra medžių ir krūmų, tačiau jų kirtimas nenumatomas.

Teritorijoje yra suformuoti privatūs žemės sklypai. Naujų paviršinių nuotekų tinklų statybos darbai bus vykdomi gatvių zonose, valstybinėje žemėje.

3.2. Sklypo higieninė ir ekologinė situacija

Statybos sklypo higieninė ir ekologinė situacija yra normali. Statybos sklypo teritorijoje nėra susikaupusių šiukšlių ar aplinkai kenksmingų medžiagų. Projektuojami inžineriniai tinklai nepablogins esamos higieninės ir ekologinės situacijos, nes inžineriniai tinklai bus po žeme, bei naudojamos šiuolaikinės medžiagos, kurios užtikrina statinio ilgaamžiškumą. Įrengus projektuojamus inžinerinius tinklus pagerės esančių gyventojų higieninė ir ekologinė aplinka, nes bus užtikrintas tinkamas paviršinių nuotekų surinkimas iš nagrinėjamos teritorijos.

3.3. Klimatinės sąlygos

Klimatinės sąlygos Klaipėdos rajono savivaldybėje pagal STR 2.01.12:2024 Statybų klimatologija (1991 – 2020 m stebėjimų duomenimis): vidutinė metinė oro temperatūra 8,2°C, maksimali oro temperatūra 36,6°C, minimali oro temperatūra – 26,0°C, metinis vidutinis santykinis oro drėgnumas – 80 %, vidutinis metinis vėjo greitis – 4,1 m/s, maksimalus vėjo greitis – 38 m/s, vidutinis metinis kritulių kiekis 761 mm, maksimalus paros kritulių kiekis 70,4 mm, didžiausias vidutinis dešimtadienio sniego storis – 9,5 cm; maksimalus dekados sniego dangos storis 49 cm, maksimalus dirvožemio įšalimo gylis (cm) (Šilutės meteoroliginės stoties duomenimis) galimas vieną kartą per 10 metų – 57 cm, maksimalus dirvožemio įšalimo gylis (cm), galimas vieną kartą per 50 metų – 86 cm.

3.4 Geologinės ir hidrogeologinės sąlygos

Geologinės sąlygos. Jakų kaimas yra Vakarų Lietuvos teritorijoje, kur geologinę sandarą daugiausia lemia kvartero laikotarpio ledyninės ir ledyninių vandenų nuogulos. Teritorijoje gali būti paplitę įvairaus rupumo smėliai, žvyringi gruntai, priemolis, priesmėlis bei moreninis priemolis ir molis. Gruntų sudėtis, sluoksnių storis ir slūgsojimo sąlygos priklauso nuo konkrečios vietovės geologinės sandaros. Todėl pamatų projektavimui svarbu nustatyti gruntų fizines ir mechanines savybes bei įvertinti galimus silpnesnius ar vandeningus sluoksnius. Lietuvos geologijos tarnybos inžinerinis geologinis žemėlapis suteikia bendrą informaciją apie regiono gruntų savybes ir galimus geologinius procesus.

Hidrogeologinės sąlygos. Požeminis vanduo gali slūgsoti kvartero nuogulų smėlinguose ir žvyringuose sluoksniuose. Gruntinio vandens lygis priklauso nuo kritulių, metų sezono, paviršinio nuotėkio, reljefo ir gruntų filtracinių savybių. Negiliai slūgsančio gruntinio vandens lygis per metus gali reikšmingai svyruoti, ypač molingose ar silpnai drenuojamose nuogulose. Dėl to projektuojant statinius ir požeminius inžinerinius tinklus būtina įvertinti galimą gruntinio vandens poveikį kasimo darbams, tranšėjų stabilumui, pamatams ir drenažui.

4. PROJEKTINIAI SPRENDINIAI

4.1 Pagrindiniai darbai

Projekto tikslas sukurti palankią ir saugią aplinką gyvenamojoje aplinkoje, įrengiant paviršinių nuotekų surinkimo nuo kietųjų dangų sistemą.

Vadovaujantis pirkimo dokumentais, projektu numatoma atlikti sekančius inžinerinių tinklų paklojimo darbus:

- pakloti paviršinių nuotekų šalinimo tinklus;
- po statybos darbų sutvarkyti visus išardomus dangų paviršius.

Paklojus tinklus bei pastačius šulinius, esamos dangos atstatomos į pradinę padėtį. Dangos atstatomos tose vietose, kur statybos metu jos buvo išardytos. Projektu nenumatyta keisti esamų gatvių reljefo.

Projekte numatomas uždaras vamzdynų klojimo būdas. Statybos metu keisti klojimo būdą (negu nurodyta projekte) galima tik tuo atveju, jei tai bus iš naujo suderinta su Statytoju bei kitomis suinteresuotomis instancijomis. Keičiant klojimo būdą, turi būti, reikalui esant patikslintos vamzdynų medžiagos. Atitinkamai tikslinami bei keičiami žemės darbai, ardomo-atstatomo paviršiaus kiekiai bei pagrindai po vamzdžiais.

Statybos darbai gatvės ribose vykdomi vadovaujantis STR 1.06.01:2016 „Statybos darbai. Statinio statybos priežiūra", Lietuvos Respublikos Vyriausybės patvirtintu kelių priežiūros tvarkos aprašu, Lietuvos Respublikos saugaus eismo automobilių keliais įstatymu ir kitais susijusiais teisės aktais. Dangos konstrukcija parenkama pagal Automobilių kelių standartizuotų dangų konstrukcijų projektavimo taisykles. Visos išardytos statybos metu dangos (asfalto, žvyro, trinkelių vejos ir pan.) turi būti atstatytos.

Vykdant statybos darbus, būtina maksimaliai išsaugoti esamus želdinius. Jei esami želdiniai ar medžiai pažeidžiami atliekant statybos darbus, jie turi būti atsodinami. Prieš pradedant darbus, kasimo darbų zonoje

nuimamas augalinis grunto sluoksnis (vietose, kur jis yra), kuris išsaugomas iki statybos pabaigos ir turi būti grąžintas į pirminę vietą arba panaudotas teritorijos tvarkymo darbams. Mechanizmų darbo zonoje esančius medžius rekomenduojama nugenėti ir jų kamienus aptaisyti lentomis arba mediniais skydais iki 1,5÷2,0 m aukščio.

Statybos metu pažeistus šlaitus būtina pilnai atstatyti į pirminę padėtį ir apsėti žole. Tikslu sumažinti dulkių skleidimą, rekomenduojama darbų vykdymo zonas laistyti vandeniu. Taip pat vandeniu turi būti laistomos statybinės šiukšlės pakrovimo į autotransportą ir transportavimo metu. Statybos eigoje už tvarkomos teritorijos ribų išardytos arba apgadintos esamos dangos turi būti pilnai atstatytos į pirminę padėtį. Visi statybos mechanizmai ir autotransportas turi būti techniškai tvarkingi. Degalų ir tepalų nutekėjimas ir patekimas į gruntą draudžiamas. Draudžiama statyboje naudoti ir kitas aplinkai kenksmingas medžiagas. Iš statybos darbų zonos į gatvę išvažiuojantys mechanizmai ir autotransportas turi būti švarūs ir tvarkingi.

4.2. Buitinių nuotekų šalinimo tinklai

4.2.1. Esama situacija

Šiuo metu Pašto g., Kaštonų g., Pergalės g., Šviesos g., Eglyno g., Bajorų g., Vilties g., Jakų k., Klaipėdos r. sav. esama paviršinių nuotekų surinkimo sistema nepakankamai gerai išvystyta – t. y. dalis paviršinių nuotekų nuo kietųjų dangų surenkamos į pakelės griovius, dalis paviršinių nuotekų nuo kietųjų dangų tiesiog nubėga į žaliųjų dangų plotus ir natūraliai susigeria į gruntą. Esama paviršinių nuotekų sistema yra neefektyvi ir esant didesniam kritulių kiekiui sukelia aplinkinių teritorijų apsėmimą. Neišvystyta ir blogai veikianti esamų paviršinių nuotekų surinkimo sistema blogina gyvenimo bei darbo sąlygas visuomenei.

4.2.2. Plėtra

Paviršinių nuotekų tinklų plėtra numatoma vykdyti 2 etapais.

Pirmuoju etapu numatoma pakloti DN250 paviršinių nuotekų tinklus Vilties g. nuo projektuojamo paviršinių nuotekų tinklų šulinio Nr. L1-1 iki Bajorų g. esamo paviršinių nuotekų tinklų šulinio Nr. 63A.

Antru etapu numatoma pakloti DN200 – DN315 paviršinių nuotekų tinklus Bajorų g., Eglyno g., Šviesos g., Pergalės g., Kaštonų g., Pašto g. Projektuojami paviršinių nuotekų tinklai iš dalies Šviesos g., Eglyno g., Bajorų g. pajungiamos į Bajorų g. esantį paviršinių nuotekų šulinį Nr. 63A. Projektuojami paviršinių nuotekų tinklai iš Šviesos g., Pergalės g., Kaštonų g., Pašto g. pajungiami į esamą atvirą kanalą Pašto g.

Vamzdynai projektuojami iš DN200 ÷ DN315 nuotekų vamzdžių turinčius atitikties sertifikatus. Kai tinklai klojami uždaru būdu turi būti naudojami PE100-RC vamzdžiai. Kai DN250 - DN315 vamzdynai tinklai klojami atviru būdu turi būti naudojami gofruoti PP vamzdžiai. Paviršinių nuotekų atšakų klojimui atviru būdu naudojami PVC N (SN4), S (SN8) klasės, atsižvelgiant vamzdynų klojimo gylį, jei atšaka įrengiama uždaru būdu turi būti naudojami PE100-RC nuotekų vamzdžiai.

Paviršinės nuotekos nuo esamų gatvių bus surenkamos paviršinių (lietaus) nuotekų surinkimo šulinėlių pagalba. Gatvės tinkle kas 100 - 150 m ir sankryžose numatomi gelžbetoniniai ≥DN1000 mm šuliniai, jei gelžbetoninių šulinių gylis virš 3,0 m, numatomi DN1500 mm skersmens šuliniai. Tiesiuose tarpuose, kai

nuotekų tinklų gylis iki 4,0 m, numatomi DN425 mm plastikiniai apžiūros šuliniai, kai nuotekų tinklų gylis nuo 4,0 m, iki 6,0 m numatomi DN600 plastikiniai apžiūros šuliniai. Vamzdžių pajungimo į šulinių latakus kampas, atsižvelgiant į nuotekų ištekėjimo kryptį, negali būti mažesnis nei 90º. Tokiais atvejais turi būti įrengiami kritimo stovai. Lietaus surinkimo šulinėliai projektuojami su 0,5 m sėsdinamąja dalimi. Lietaus šulinėliai turi būti įrengti atsižvelgiant į gatvės nuolydį ir nuotėkio plotą. Visi lietaus nuotekų surinkimo šulinėliai turi būti pajungti prie projektuojamo paviršinių nuotekų surinkimo tinklo DN250 – DN315 PVC ar PE100-RC DN200 vamzdžiais, vadovaujantis STR2.07.01:2003 LVIII sk.455 nurodymu (nuolydis turi būti ne mažesnis kaip 0,02). Šuliniai turi būti statomi ant stabilaus grunto pagrindo.

Kritimo stovai įrengiami gelžbetoniniuose šuliniuose pagal UAB EKOPROJEKTAS albumų LK2.1, LK2.2 sprendinius.

Paviršinių nuotekų išleidimo vietoje numatoma pastatyti gelžbetoninį nuotekų išleidėją pagal UAB EKOPROJEKTAS albumo LK2.2 sprendinius.

Technologinių duobių vietose turi būti atstatomi visi kelio sluoksniai, tačiau jei duobė užima daugiau kaip pusę kelio, viršutinis kelio sluoksnis toje vietoje turi būti atstatomas visu gatvės pločiu. Taip pat atstatomi statybos metu išardyti pėsčiųjų takai, vejos, žvyro dangos su visais pasluoksniais.

Gatvių uždarymai ir eismo ribojimai, darbo duobių gatvių viršutinės asfalto dangos atstatymas derinami su atsakingomis institucijomis.

Rangovas turi atkreipti ypatingą dėmesį ir įvertinti, kad klojant naujus tinklus nebūtų pažeistos esamos komunikacijos, o susidūrus su planuose nepažymėtomis komunikacijomis būtina kreiptis į žinybas, kurioms šios komunikacijos priklauso. Pažeidus esamas komunikacijas, jas būtina atstatyti. Vietose, kur darbai atliekami atviru būdu, susikirtimuose su 0,4 ir 10 kV kabelinėmis linijomis, kabelių apsaugai numatyti apsaugas - sudedamus vamzdžius (gaubes).

Paviršinių (lietaus) nuotekų debito skaičiavimai (I statybos etapas)

Paviršinių (lietaus) nuotekų debitas skaičiuojamas vadovaujantis STR 2.07.01:2003 “Vandentiekis ir nuotekų šalintuvas. Pastato inžinerinės sistemos. Lauko inžineriniai tinklai.“ 9 priedą.

Visas paviršinių (lietaus) nuotekų debitas nuo sklypo:

$$Q_{bendras} = Q_{lt} + Q_{st} = I \cdot (C_d \cdot F_d + C_v \cdot F_v) + F_{st} \cdot I = 71{,}70 \cdot (0{,}95 \cdot 0{,}31 + 0{,}22 \cdot 0{,}38) +$$
$$+0{,}69 \cdot 71{,}70 = 76{,}58 \ l/s$$

Skaičiuotinis paviršinių (lietaus) nuotekų debitas nustatomas atsišvelgiant į lietaus nuotakyno kaupiamąją gebą ir spūdinį tekėjimą tvinstančiame nuotakyne:

$$Q_{max} = \beta \cdot Q_{lt} = 1 \cdot 27{,}21 = 27{,}21, \qquad l/s$$

Q_{lt} – lietaus nuotekų debitas, apskaičiuojamas pagal STR 2.07.01:2003 9 priedo 2. p.,

β – koeficientas, įvertinantis kaupiamąją gebą ir spūdinį tekėjimą. Priimta $\beta = 1$.

Lauko paviršinių (lietaus) nuotekų debitas apskaičiuojamas pagal formulę:

$$Q_{lt} = I \cdot F \cdot C_{vid} = 71{,}70 \cdot 0{,}69 \cdot 0{,}55 = 27{,}21, l/s$$

I – lietaus intensyvumas (l/s·ha);

F – skaičiuotinis nuotėkio baseino plotas (ha); F – priimta 0,92 ha.

Cvid – vidutinis svertinis nuotėkio koeficientas

Lietaus intensyvumas apskaičiuojamas iš lygties:

$$I = \frac{A}{T+B} + c = \frac{2260}{20+11} - 1{,}2 = 71{,}70\ , l/(s \cdot ha)$$

A, B, c – lietaus parametrai, priklausantys nuo vietos geografinių – klimatinių sąlygų ir nuotakyno ištvinimo retmens dydžio; priimta A = 2260; B = 11; c = -1,2

T – lietaus trukmė, min, 20 min.

Vidutinis svertinis nuotėkio koeficientas Cvid apskaičiuojamas pagal formulę:

$$C_{vid} = \frac{\Sigma C_i \cdot F_i}{F} = \frac{0{,}31 \cdot 0{,}95 + 0{,}38 \cdot 0{,}22}{0{,}69} = 0{,}55$$

C_i – būdingų nuotėkio baseino paviršių nuotėkio koeficientai pagal STR 2.07.01:2003 9 priedo 9.4 lentelę (priimta kietoms dangoms C_d – 0,95; grunto paviršiai C_v – 0,22);

F_i – tam tikromis paviršiaus savybėmis pasižyminti (jai priskiriamas nuotėkio koeficientas C_i) nuotėkio baseino dalis, ha– kietosios dangos F_d - 0,31 ha, grunto paviršiai F_v - 0,38 ha.

F – skaičiuotinis nuotėkio baseino plotas, ha – priimta F_{st} - 0,69 ha.

Paviršinių (lietaus) nuotekų debito skaičiavimai (II statybos etapas)

Paviršinių (lietaus) nuotekų debitas skaičiuojamas vadovaujantis STR 2.07.01:2003 "Vandentiekis ir nuotekų šalintuvas. Pastato inžinerinės sistemos. Lauko inžineriniai tinklai." 9 priedą.

Visas paviršinių (lietaus) nuotekų debitas nuo sklypo:

$$Q_{bendras} = Q_{lt} + Q_{st} = I \cdot (C_d \cdot F_d + C_v \cdot F_v) + F_{st} \cdot I = 71{,}70 \cdot (0{,}95 \cdot 1{,}09 + 0{,}22 \cdot 1{,}33) +$$
$$+2{,}42 \cdot 71{,}70 = 268{,}73\ \ l/s$$

Skaičiuotinis paviršinių (lietaus) nuotekų debitas nustatomas atsišvelgiant į lietaus nuotakyno kaupiamąją gebą ir spūdinį tekėjimą tvinstančiame nuotakyne:

$$Q_{max} = \beta \cdot Q_{lt} = 1 \cdot 95{,}43 = 95{,}43, \qquad l/s$$

Q_{lt} – lietaus nuotekų debitas, apskaičiuojamas pagal STR 2.07.01:2003 9 priedo 2. p.,

β – koeficientas, įvertinantis kaupiamąją gebą ir spūdinį tekėjimą. Priimta $\beta = 1$.

Lauko paviršinių (lietaus) nuotekų debitas apskaičiuojamas pagal formulę:

$$Q_{lt} = I \cdot F \cdot C_{vid} = 71{,}70 \cdot 2{,}42 \cdot 0{,}55 = 95{,}43, l/s$$

I – lietaus intensyvumas (l/s·ha);

F – skaičiuotinis nuotėkio baseino plotas (ha); F – priimta 0,92 ha.

Cvid – vidutinis svertinis nuotėkio koeficientas

Lietaus intensyvumas apskaičiuojamas iš lygties:

$$I = \frac{A}{T+B} + c = \frac{2260}{20+11} - 1{,}2 = 71{,}70\ , l/(s \cdot ha)$$

A, B, c – lietaus parametrai, priklausantys nuo vietos geografinių – klimatinių sąlygų ir nuotakyno ištvinimo retmens dydžio; priimta A = 2260; B = 11; c = -1,2

T – lietaus trukmė, min, 20 min.

Vidutinis svertinis nuotėkio koeficientas Cvid apskaičiuojamas pagal formulę:

$$C_{vid} = \frac{\Sigma C_i \cdot F_i}{F} = \frac{1{,}09 \cdot 0{,}95 + 1{,}33 \cdot 0{,}22}{2{,}42} = 0{,}55$$

C_i – būdingų nuotėkio baseino paviršių nuotėkio koeficientai pagal STR 2.07.01:2003 9 priedo 9.4 lentelę (priimta kietoms dangoms C_d – 0,95; grunto paviršiai C_v – 0,22);

F_i – tam tikromis paviršiaus savybėmis pasižyminti (jai priskiriamas nuotėkio koeficientas C_i) nuotėkio baseino dalis, ha– kietosios dangos F_d – 1,09 ha, grunto paviršiai F_v – 1,33 ha.

F – skaičiuotinis nuotėkio baseino plotas, ha – priimta F_{st} – 2,42 ha.

5. TECHNOLOGINIAI PROCESAI

Statomuose inžineriniuose tinkluose technologiniai procesai nevyks.

6. FIZINĖS SAUGOS REIKALAVIMAI STATOMIEMS OBJEKTAMS

Kadangi projektuojami inžineriniai tinklai bus po žeme, todėl papildomi fizinės saugos reikalavimai statomiems objektams nekeliami.

7. SKLYPO SUTVARKYMO SPRENDINIAI

Sumontavus projektuojamus inžinerinius tinklus technologinių duobių kasimo vietose atstatomos statybos metu išardytos gatvių dangos, pėsčiųjų takai, vejos, žvyro dangos su visais pasluoksniais. Pažeistos konstrukcijos turi būti išvežamos, o jų vietoje turi būti atstatomos naujomis medžiagomis.

Sklypo sutvarkymo dalies dangų ir konstrukcijų atstatymo darbai ir kiekiai, įvertinami kartu su projektuojamų inžinerinių tinklų kiekiais – sąnaudų kiekių žiniaraščiuose. Dangų atstatymo detalės pateikiamos brėžiniuose, kituose brėžiniuose pateikiami planai ir pjūviai.

Objekto statybos metu, statybinės atliekos iki jų išvežimo ar panaudojimo bus kaupiamos ir saugomos aptvertoje statybos teritorijoje konteineriuose ar tvarkingose krūvose. Atliekos, kurios tinkamos rūšiuoti, turės objekto teritorijoje būti išrūšiuotos į tam skirtus konteinerius. Visos tinklų ir įrenginių statybos metu susidariusios statybinės atliekos turi būti saugomos ir išvežamos pagal sutartį.

Vykdant statybos darbus, būtina maksimaliai išsaugoti esamus želdinius. Jei esami želdiniai ar medžiai pažeidžiami atliekant statybos darbus, jie turi būti atsodinami. Prieš pradedant darbus, kasimo darbų zonoje nuimamas augalinis grunto sluoksnis (vietose, kur jis yra), kuris išsaugomas iki statybos pabaigos ir turi būti grąžintas į pirminę vietą arba panaudotas teritorijos tvarkymo darbams. Mechanizmų darbo zonoje esančius medžius rekomenduojama nugenėti ir jų kamienus aptaisyti lentomis arba mediniais skydais iki 1,5÷2,0 m aukščio.

Statybos metu pažeistus šlaitus būtina pilnai atstatyti į pirminę padėtį ir apsėti žole. Tikslu sumažinti dulkių skleidimą, rekomenduojama darbų vykdymo zonas laistyti vandeniu. Taip pat vandeniu turi būti laistomos statybinės šiukšlės pakrovimo į autotransportą ir transportavimo metu.

Statybos eigoje už tvarkomos teritorijos ribų išardytos arba apgadintos esamos dangos turi būti pilnai atstatytos į pirminę padėtį. Visi statybos mechanizmai ir autotransportas turi būti techniškai tvarkingi. Degalų ir tepalų nutekėjimas ir patekimas į gruntą draudžiamas. Draudžiama statyboje naudoti ir kitas aplinkai kenksmingas medžiagas. Iš statybos darbų zonos į gatvę išvažiuojantys mechanizmai ir autotransportas turi būti švarūs ir tvarkingi.

Pradedant inžinerinių tinklų paklojimo darbus, sutikslinti susikirtimo taškus su klojimo trasoje esančiomis požeminėmis komunikacijomis su jas eksploatuojančiomis organizacijomis. Darbai, kurie vykdomi kelių – gatvių zonoje turi būti vykdomi pagal „Automobilių kelių darbo vietų aptvėrimo ir eismo reguliavimo taisykles T DVAER 12“. Rangovas turi įsivertinti visas rinkliavas už gatvės eismo sustabdymą.

9. ESAMŲ STATINIŲ (PASTATŲ), INŽINERINIŲ TINKLŲ GRIOVIMAS, PERKĖLIMAS AR ATSATATYMAS

Esamų statinių griovimas, perkėlimas ar atstatymas nenumatomas.

10. DUOMENYS APIE PLANUOJAMĄ ŪKINĘ VEIKLĄ

Vandens tarša. Paviršinio ir požeminio vandens, žemės gelmių tarša nenumatoma. Statybos darbams naudojama technika turi būti techniškai tvarkinga ir taip bus išvengta degalų ir tepalų patekimo į paviršinius ir požeminius vandenis. Tačiau jeigu statybos metu naftos produktų ištekėjimo iš mechanizmų nebūtų išvengta, užterštas gruntas turės būti surenkamas ir išvežamas utilizavimui į UAB „Toksika“ grunto valymo poligoną.

Oro tarša. Įrenginių susijusių su planuojamos ūkinės veiklos, dėl kurios į aplinkos orą gali būti išmetami teršalai nėra. Reljefo paruošimo, žemės darbų, statybos darbų metu susidarantys oro teršalų kiekiai bus nežymūs, o jų poveikis aplinkai – trumpalaikis ir nereikšmingas.

Dirvožemio tarša. Projektuojamo objekto eksploatacijos metu dirvožemio tarša nenumatoma, fizinis (mechaninis) poveikis dirvožemiui nebus daromas. Padidinta dirvožemio tarša galima tik statybos metu. Vertingą dirvožemio sluoksnį numatoma išsaugoti ir laikinai sandėliuoti laisvose nuo užstatymo vietose. Nuimtas sluoksnis saugojamas, tvarkomos teritorijos ribose neturės jokio negatyvaus poveikio aplinkai. Saugomą dirvožemį reikia suprofiliuoti taip, kad jis nebūtų plaunamas ir negalėtų užslinkti ant kito sklypo ar kelio. Be to piltas gruntas turi būti sandėliuojamas atskirai nuo nuimto derlingo dirvožemio. Nuimtas derlingo dirvožemio kiekis saugomas tam skirtose vietose iki statybos darbų pabaigos. Po statybos nuimtas dirvožemio sluoksnis panaudojamas žalių plotų rekultivacijai.

Projektuojamo objekto teritorijoje neigiamas poveikis žemės gelmėms nenumatomas. Gruntinis vanduo nebus teršiamas, todėl ir papildomos apsaugos priemonės jam nereikalingos.

Visiems darbams naudojami mechanizmai ir mašinos turi būti techniškai tvarkingi, taip bus išvengta degalų ir tepalų patekimo į dirvožemį. Laikina statybos aikštelė turi būti įrengiama taip, kad dirvožemio taršos nebūtų. Statybos metu bus sandėliuojamas minimalus statybinių medžiagų ir konstrukcijų kiekis bei

nesandėliuojami dideli kiekiai tepalų ir degalų. Darbo metu bus laikomos tepalus absorbuojančios medžiagos, specialūs konteineriai tepalų surinkimui.

Rangovas turi paruošti avarijos likvidavimo planą, kuriame turi būti išdėstyta įspėjimų pateikimo seka išsiliejimo, išleidimo, gaisro ar nelaimingo atsitikimo atvejais, kurių metu gali būti padaryta žala aplinkai, darbininkams arba visuomenei. Be to, turi būti numatytos pagrindinės avarijų likvidavimo priemonės, naudojamos išsiliejimo kontrolei ir išvalymo darbams, vandens telkinių užteršimo išvengimui ir t.t. Į aikštelę turi būti atgabentos medžiagos ir įranga, reikalinga darbui potencialių avarijų ir išsiliejimų atveju, ir turi būti laikomos netoli tų vietų, kur jų gali prireikti.

Žemės gelmių tarša. Planuojamos ūkinės veiklos tiesioginis poveikis žemės gelmių (geologiniams) komponentams nebus daromas. Planuojamos ūkinės veiklos sąlygojamo geologinės aplinkos pokyčio poveikio kitiems aplinkos komponentams taip pat nebus.

Tarša biologinei įvairovei. Objekto teritorijoje saugotinų medžių, krūmų ir kitų želdinių nėra.

Kraštovaizdžio tarša. Kraštovaizdžio estetinės vertės apsaugos priemonės numatomos pritaikant kraštovaizdžiui ir bendrai estetinei aplinkai, sklypo planavime taikomos formos, medžiagos ir statinių padėtis, reljefo formavimas ir visų sklypo formavimo elementų tarpusavio sąveika. Paviršinių nuotekų šalinimo tinklai statomi po žeme. Neigiamas poveikis kraštovaizdžiui daromas nebus.

Cheminis, fizikinis, biologinis poveikis. Statybos metu galimas statybinio transporto sukeliamas triukšmas, tačiau rangovas turi užtikrinti, kad jis neviršys Lietuvos higienos normų HN 33:2026 „Triukšmo ribiniai dydžiai gyvenamuosiuose ir visuomeniniuose pastatuose bei jų aplinkoje“. Tinklų statybos teritorijoje planuojama, kad fizikinės ir biologinės taršos šaltiniai nesusidarys.

Planuojamas atliekų susidarymas. Numatoma, kad objekto statybos metu susidarys nepavojingos, mišrios statybinės atliekos, kurios bus išvežamos pagal atskirai Rangovo sudarytą sutartį su šias atliekas priimančia įmone. Projektuojamame objekte ūkinės veiklos statybos metu taip pat susidarys popieriaus/kartono pakuočių ir kt. atliekos. Statybos metu susidariusios atliekos turi būti tvarkomos vadovaujantis „Statybinių atliekų tvarkymo taisyklėmis“.

Statybinės bei mišrios komunalinės atliekos sandėliuojamos tam tikslui įrengtose vietose pagal patvirtintus darboviečių įrengimo statybvietėse nuostatus. Prognozuojama, kad vykdant statybos darbus susidarys iki 30 tonų statybinių atliekų. Statybos metu susidarantys planuojami atliekų kiekiai pateikiami lentelėje.

Technologinis procesas	Atliekos							Atliekų saugojimas objekte		Numatomi atliekų tvarkymo būdai
	Pavadinimas	kiekis,		Agregatinis būvis (kietas, skystas, pastos)	Kodas pagal atliekų sąrašą	Statistinės klasifikacijos kodas	Pavojingumas	Laikymo sąlygos	Didžiausias kiekis	
		t/d kg/parą	t/metus							
1	2	3	4	5	6	7	8	9	10	11
Statybos metu	Mišrios statybinės atliekos	0,05 50,0	6	kietas	17 01 04	12.13	nepavojingos	Konteineriuose	10 T	Išvežama pagal sutartį į spec. priėmimo vietas
Statybos metu	Popieriaus/ kartono pakuotės	0,005 5,0	1	kietas	15 01 01	07.21	nepavojingos	konteineriuose	500 kg	

Pastaba: * susidarančių statybinių atliekų kiekiai bus tikslinami objekto statybos metu

Informacija apie PŪV įgyvendinimo reikšmingumo įsteigtoms ar potencialioms „Natura 2000“ teritorijoms. Kadangi projektuojami inžineriniai tinklai nepatenka į šias teritorijas, todėl reikšmingumo nustatymas nereikalingas.

11. DUOMENYS APIE STATINIO ATITIKTĮ VISUOMENĖS SVEIKATOS SAUGOS TEISĖS AKTAMS

Paviršinių nuotekų šalinimo tinklai suprojektuoti taip, kad atitiktų pagrindinius higienos, sveikatos ir aplinkosaugos reikalavimus, nurodytus STR 2.01.01(3):1999 „Esminiai statinio reikalavimai. Higiena, sveikata, aplinkos apsauga“.

12. DUOMENYS APIE NEIGIAMĄ POVEIKĮ GYVENAMAJAI IR VISUOMENINEI APLINKAI KELIAMUS VEIKSNIUS

Suprojektuoti inžineriniai tinklai tinkamai prižiūrimi ir eksploatuojami negali viršyti bei skleisti Lietuvos higienos normų HN 33:2026 „Triukšmo ribiniai dydžiai gyvenamuosiuose ir visuomeniniuose pastatuose bei jų aplinkoje“ bei HN 121:2010 „Kvapo koncentracijos ribinė vertė gyvenamosios aplinkos ore“ ir Kvapų kontrolės gyvenamosios aplinkos ore taisyklių patvirtintų leidžiamų reikalavimų.

13. STATINIO GAISRINĖS SAUGOS REIKALVIMAI

Projektuojami statiniai bei jų medžiagos turi atitikti STR 2.01.01(2):1999 „Esminiai statinio reikalavimai. Gaisrinė sauga“ bei Gaisrinės saugos pagrindinių reikalavimų patvirtintus reikalavimus.

PROGRAMINĖS ĮRANGOS, KURI BUVO NAUDOJAMA, RENGIANT STATINIO STATYBOS PROJEKTO PROJEKTINIAI PASIŪLYMAI, SĄRAŠAS

1. OS „Windows 11“;
2. MS „Office“;
3. ZWCAD 2024.

0	Statybą leidžiančiam dokumentui gauti, statybos darbams						
Dokumento laida	Dokumento paskirtis, keitimo priežastis						
ATESTATO NR.	PRS PANEVĖŽIO RYŠIŲ STATYBA	UAB „PANEVĖŽIO RYŠIŲ STATYBA“ Paliūniškio g. 9, LT-35113 Panevėžys, Tel.: +370 45 577474; +370 698 80519 El. paštas: panros@panros.lt; www.panros.lt			PROJEKTAS: Paviršinių nuotekų tinklų Pašto g., Kaštonų g., Pergalės g., Šviesos g., Eglyno g., Bajorų g., Vilties g., Jakų k., Klaipėdos r. sav. projektiniai pasiūlymai		
37013	PV	R. Pliuškys		2026 08	DALIS: Projektiniai pasiūlymai		
35828	PDV	R. Pliuškys		2026 08			
					DOKUMENTO PAVADINIMAS: Programinės įrangos sąrašas		LAIDA 0
Kalba							
LT	UŽSAKOVAS: Klaipėdos rajono savivaldybė				DOKUMENTO ŽYMUO: 26.08-TDP-JAK-PP-PĮS	Lapas 1	Lapų 1

5530-0004-0215
4400-0056-4732
5530-0004-0270
4400-2457-2154
5530-0004-0271
4400-6087-9961
5530-0004-0203
4400-6083-9332
4400-1429-3502
4400-0290-7439
4400-1429-2489
4400-0861-1210
4400-1607-2194
4400-4028-5287
5530-0004-0281
4400-1286-5442
4400-2053-6058
5530-0004-0177
4400-0746-1061
5530-0004-0190
5530-0004-0178
5530/0004:0274
5530/0004:0217
5530/0004:0480
5530/0004:0216
5530/0004:0011
5530/0004:0423
5530/0004:0370
5530/0004:0501
5530/0004:0154
25/55 - 0181
25/55 - 0182
25/55 - 0202
5530/0004:0474
5530/0004:0202
5530/0004:0473
5530/0004:0201
5530/0004:0016
5530/0004:0200
5530/0004:0012
5530/0004:0198
5530/0004:0417
5530/0004:0197
5530/0004:0193
5530/0004:0178
X=6177350.00
Y=325100.00

DARBŲ ATLIKIMO PASTABOS:

1. PROJEKTUOJAMŲ TINKLŲ KLOJIMO DARBUS GATVĖSE VYKDYTI MAŽIAUSIO ĮSEIMO INTENSYVUMO METU, DIRBANT GATVĖJE (KELIO JUOSTOJE) TURI BŪTI UŽTIKRINTAS SAUGUS EISMAS. DARBO VIETOS GATVĖSE TURI BŪTI APTVERTOS PAGAL 'AUTOMOBILIŲ KELIŲ DARBO VIETŲ APTVĖRIMO ĮR EISMO REGULIAVIMO TAISYKLĖS 5' DVARIR 12'.
2. PRIEŠ PRADEDANT INŽINERINIŲ TINKLŲ PYKLOJIMO DARBUS, SUTIKSLINTI SUSIKIRTIMO SU KLOJIMO TRASA ESANČIAS POŽEMINES KOMUNIKACIJAS SU EKSPLOATUOJANČIOMIS ORGANIZACIJOMIS, ESANT 0,5 M ATSTUMAMS TARP SUSIKERTANČIŲ POŽEMINIŲ KOMUNIKACIJŲ, SUSKIRTIMO VIETOSE ATLIKTI ŠURFAVIMO DARBUS ESAMŲ KOMUNIKACIJŲ AUKŠČIO PATIKSLINIMUI.
3. ESAMI VEIKIANTYS INŽINERINIAI TINKLAI, PATEKNANTYS Į KASAMOS TRANŠĖJOS ZONĄ, TURI BŪTI LAIKINAI PAKABINAMI, PANAUDOJANT PLIENINIUS LOVINIUS PROFILIUS, VAMZDŽIUS ARBA RĄSTUS, ESAMI INŽINERINIAI TINKLAI IR KOMUNIKACIJOS NEGALI BŪTI PAŽEISTI, VISUS ŽEMĖS DARBUS PRIE ESAMŲ KOMUNIKACIJŲ IR TINKLŲ VYKDYTI TIK RANKINIU BŪDU IR DALYVAUJANT ATITINKAMŲ ŽNYBŲ ATSTOVAMS.
4. ŽEMĖS DARBUS VYKDYTI VADOVAUJANTIS STR 1.06.01:2016 (STATYBOS DARBAI. STATINIO STATYBOS PRIEŽIŪRAI REIKALAVIMAS.
5. SANDĖLIUOTI GRUNTĄ IR MEDŽIAGAS VIRŠ ESAMŲ INŽINERINIŲ TINKLŲ DRAUDŽIAMA. PAVOJINGOS ZONOS TURI BŪTI PAŽYMĖTOS (SPEJAMIEMSIAS IR DRAUDŽIAMIESIAS ŽENKLAIS, O DARBO VIETOS GERAI APŠVIESTOS.
6. ŽMONIŲ JUDĖJIMO VIETOSE PER TRANŠĖJAS (RENGIAMI LAIKINI MEDINIAI APTVĖRIMAI (APTVARŲ KONSTRUKCIJA MEDINĖ ARBA PLIENINĖ), TILTELIAI, DUOBĖS IR TRANŠĖJOS TURI BŪTI APTVERTOS IR PAŽYMĖTOS GERAI MATOMAIS (MATOMAIS IR NAKTIES METU) ŽENKLAIS.
7. KLOJANT TINKLUS ATVIRU BŪDU, TRANŠĖJOS TURI BŪTI SU ĮŠRAIŠYTIU.
8. ESAMŲ TINKLŲ PADĖTĮ PLANE IR CYLIUS TIKSLINTI STATYBOS METU.
9. ATLIEKANT DARBUS UŽDARU BŪDU, DARBO DUOBĖS REKOMENDUOJAMA NUMATYTI STATOMŲ ŠULINIŲ BEI TRASOS KRYPČIŲ PASKIŠTIMO VIETOSE.
10. DĖL GALIMO EISMO SUTRIKDYMO VYKDANT STATYBOS DARBUS, RANGOVAS PRIVALO INFORMUOTI EISMO PRIEŽIŪROS TARNYBAS, BEI ATLIKTI TŲ KELIO ATKARPŲ ŽENKLINIMĄ, PAGAL GALIOJANČIUS NORMATYVINIUS DOKUMENTUS.
11. VYKDANT TINKLŲ KLOJIMO DARBUS ŠALIA ORINĖS ELEKTROS LINIJOS, KAI ATSTUMAS IKI ATRAMOS MAŽESNIS NEI 2,0 M , TURI BŪTI ATLIEKAMAS ATRAMŲ ĮŠRAIŠTYMAS.
12. PRIEŠ STATYBOS DARBŲ PRADŽIĄ GAUTI LEIDIMĄ KASINĖLIŲNO DARBAMS.
13. STATYBOS DARBAI GATVĖS RIBOSE VYKDOMI VADOVAUJANTIS STR 1.06.01:2016 „STATYBOS DARBAI. STATINIO STATYBOS PRIEŽIŪRA", KELIŲ PRIEŽIŪROS TVARKOS APRAŠU, LIETUVOS RESPUBLIKOS SAUGAUS EISMO AUTOMOBILIŲ KELIAIS ĮSTATYMU IR KITAIS SUSIJUSIAIS TEISĖS AKTAIS. NAUJAI (RENGIAMŲ) DANGŲ KONSTRUKCIJA PARENKAMA PAGAL AUTOMOBILIŲ KELIŲ STANDARTIZUOTŲ DANGŲ KONSTRUKCIJŲ PROJEKTAVIMO TAISYKLES. ĮVAIRIŲTIPŲ DANGŲ IR JŲ PAGRINDŲ (RENGIAMŲ PAGAL ESAMĄ KONSTRUKCIJĄ,
14. VYKDANT KASINIO DARBUS NEKASTI TRANŠĖJŲ ARČIAU KAIP 3 M NUO MEDŽIO KAMIENO, KURIO DIAMETRAS DIDESNIS KAIP 15 CM, ARČIAU KAIP 2 M, KAI KAMIENO DIAMETRAS IKI 15 CM IR ARČIAU KAIP 1,5 M NUO KRŪMŲ, SKAIČIUOJANT ATSTUMĄ NUO KRAŠTINIO STIEBO (PAGAL ŽELDINĮJ APSAUGOS. VYKDANT STATYBOS DARBUS, TAISYKLES), TAIP PAT 2 M ATSTUMU NUO KAMIENO VASBIO DARBUS VYKDYTI TIK RANKINIU BŪDU, NEPAŽEISTI MEDŽIŲ KAMIENŲ IR LAJŲ, NESANT GALIMYBĖS LAIKYTIS ŠIŲ REIKALAVIMŲ, DARBUS VYKDYTI BETRANŠĖJINIU BŪDU.
15. STATANT TINKLUS IR ATKASANT RYŠIO KABELIUS, JIE TURI BŪTI APSAUGOTI DĖKLAIS. PROJEKTUOJAMI TINKLAI TURI BŪTINE ARČIAU KAIP 0,5 M NUO RYŠIO KABELIŲ.
16. STATANT TINKLUS IR ATKASANT ELEKTROS KABELIUS, JIE TURI BŪTI APSAUGOTI SUDEDAMAIS DĖKLAIS. PROJEKTUOJAMI TINKLAI TURI BŪTI NE ARČIAU KAIP 0,5 M NUO ELEKTROS KABELIŲ.
17. APTIKUS ARCHEOLOGINIŲ RADINIŲ AR NEĮKLIJNAMOJO DAIKTO VERTINGUJŲ SAVYBIŲ, RANGOVAS PRIVALO NEDELSIANT SUSTABDYTI STATYBOS DARBUSIR APIE RADINIUS PRANEŠTI SAVIVALDYBĖS PAVELDOSAUGOS PADALINIUI, O ŠIS INFORMUOTI DEPARTAMENTĄ.
18. PROJEKTUOJAMUS PAVIRŠINIŲ NUOTEKŲ TINKLUS ĮRENGTI BETRANŠĖJINIAIS TECHNOLOGIJOMIS.
19. ESANT POREIKIUI KOREGUOTI AR PARENGTI STATYBŲ DARBŲ ORGANIZAVIMO BRĖŽINĮ, LAIKINĮ ĮSEMO RIBOJIMŲ SCHEMĄ, TURI PARENGTI DARBŲ RANGOVAS IR NUSTATYTA TVARKA SUDERINTI SU KLAIPĖDOS RAJONO SAVIVALDYBĖ. ĮSEMO RIBOJIMŲ SCHEMOS TURI BŪTI RENGIAMOS VADOVAUJANTIS KELIŲ ĮSEMO TAISYKLĖMIS, KELIO ŽENKLŲ ĮRENGIMO IR VERTIKALIOJO ŽENKLINIMO TAISYKLĖMIS.
20. SUGADINTOS DANGOS, GERBŪVĖS IR (AR) TECHNINĖS ĮSEMO REGULIAVIMO PRIEMONĖS PRIVALO BŪTI ATSTATYTI PAŽEISTOS KELIŲ DANGOS ATSTATOMOS VIEU PLOČIU.
21. MELIORACIJOS DRENAŽO ATSTATYMO DARBAI ATLIEKAMI VADOVAUJANTIS MELIORACIJOS TECHNINIU REGLAMENTU MTR 2.02.01:2006 "MELIORACIJOS STATINIAI. PAGRINDINAI REIKALAVIMAI".

SITUACIJOS SCHEMA



LAPŲ IŠDĖSTYMO SCHEMA

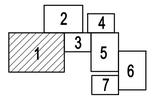

SUTARTINIAI ŽYMĖJIMAI

- L1 — PIRMU ETAPU PROJEKTUOJAMI LIETAUS NUOTEKŲ TINKLAI
- L2 — ANTRU ETAPU PROJEKTUOJAMI LIETAUS NUOTEKŲ TINKLAI
- PROJEKTUOJAMŲ LIETAUS NUOTEKŲ TINKLŲ APSAUGOS ZONA
- ESAMI NUOTEKŲ TINKLAI
- ESAMI VANDENTIEKIO TINKLAI
- ESAMI AUKŠTOS ĮTAMPOS ELEKTROS TINKLAI
- ESAMI ŽEMOS ĮTAMPOS ELEKTROS TINKLAI
- ESAMI LIETAUS NUOTEKŲ TINKLAI
- ESAMAS RYŠIO KABELIS
- ESAMA RYŠIŲ KANALIZACIJA
- SKLYPO RIBA

0	Statybą leidžiančiam dokumentui gauti
Dokumento laida	Dokumento paskirtis, keitimo priežastis

ATESTATO NR.	PRS	UAB „PANEVĖŽIO RYŠIŲ STATYBA" Pašiliškio g. 9, LT-35113 Panevėžys, Tel.: +370 45 577474, +370 698 80519 El. paštas: panros@panros.lt; www.panros.lt		
37013	PV	R. Pliuškys		2026 08
35828	PDV	R. Pliuškys		2026 08
Kalba	LT	UŽSAKOVAS: KLAIPĖDOS RAJONO SAVIVALDYBĖ		

PROJEKTAS: Paviršinių nuotekų tinklų Pašto g., Kalėjimo g., Pergalės g., Šviesos g., Eglyno g., Bijūnų g., Viltiės g., Jakų k., Klaipėdos r. sav. projektiniai pasiūlymai

DALIS: Projektiniai pasiūlymai

Mastelis 1:500

BRĖŽINYS: Planas su projektuojamais tinklais

Laida 0

26.08-TDP-JAK-PP-1

Lapas	Lapų
1	7

Š

5530/0004:0232

5530/0004:0349

25/55 - 0161 25/55 - 0162

25/55 - 0181 25/55 - 0182

5530/0004:0233

5530/0004:0220

5530/0004:0447

5530/0004:0432

5530/0004:0219

5530/0004:0235

5530/0004:0236

5530/0004:0218

5530/0004:0224

5530/0004:0339

5530/0004:0311

5530/0004:0365

5530/0004:0479

L2-25 (Ø1000)
X=6177740.31
Y=325286.64

L2-23 (Ø1000)
X=6177716.92
Y=325304.49

L2-24 (Ø1000)
X=6177715.04
Y=325301.24

L2-22 (Ø425)
X=6177691.15
Y=325319.30

LŠ2-22.1 (Ø425)
X=6177693.14
Y=325322.82

LŠ2-20.1 (Ø425)
X=6177667.40
Y=325337.78

L2-21 (Ø1000)
X=6177665.27
Y=325334.17

L2-20 (Ø1000)
X=6177666.31
Y=325335.94

L2-34 (Ø1000)
X=6177627.20
Y=325219.83

L2-33 (Ø425)
X=6177597.38
Y=325231.44

L2-19 (Ø1500)
X=6177618.95
Y=325362.72

DN250; L-29,2 m

DN250; L-3,8 m

DN250; L-29,7 m

DN200; L-4,0 m

DN250; L-29,9 m

DN200; L-2,1 m

DN200; L-2,1 m

DN250; L-54,4 m

DN250; L-47,8 m

DN250; L-32,0 m

DN250; L-35,0 m

LAPŲ IŠDĖSTYMO SCHEMA

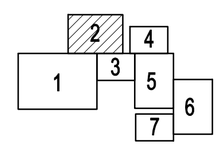

26.08-TDP-JAK-PP-1	Lapas	Lapų
	2	7

5530/0004:0225

5530/0004:0226

5530/0004:0166

5530/0004:0147

25/55 - 0182

25/55 - 0183

25/55 - 0202

25/55 - 0203

5530/0004:0227

5530/0004:0229

5530/0004:0228

5530/0004:0475

5530/0004:0100

L2-18 (Ø600)
X=6177577.50
Y=325386.46

DN250; L-50,0 m

L2-14 (Ø1000)
X=6177570.22
Y=325488.31

DN250; L-50,0 m

L2-15 (Ø1000)
X=6177554.42
Y=325458.03

DN250; L-50,0 m

L2-16 (Ø1500)
X=6177534.59
Y=325412.13

DN250; L-19,2 m

DN250; L-35,0 m

L2-26 (Ø600)
X=6177529.00
Y=325393.81

DN250; L-50,0 m

L2-27 (Ø425)
X=6177515.14
Y=325361.67

DN250; L-27,0 m

L2-28 (Ø425)
X=6177505.65
Y=325336.39

L2-17 (Ø1000)
X=6177487.98
Y=325430.24

Š

LAPŲ IŠDĖSTYMO SCHEMA

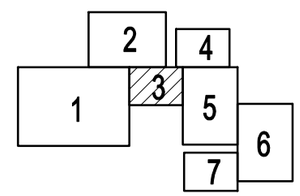

26.08-TDP-JAK-PP-1	Lapas	Lapų
	3	7

Š

5530/0004:0157

5530/0004:0149

JŪREIVIŲ G. 8

5530/0004:0521

X=6177650.00
Y=325550.00

5530/0004:05

5530/0004:0515

5530/0004:0106

LŠ2-12.1 (Ø425)
X=6177615.19
Y=325571.43

L2-12 (Ø1000)
X=6177608.17
Y=325580.82

L2-11 (Ø425)
X=6177594.49
Y=325605.25

DN200; L-11,7 m

DN250; L-28,0 m

Švyturio g.

Jūreivių g.

kelias

LAPŲ IŠDĖSTYMO SCHEMA

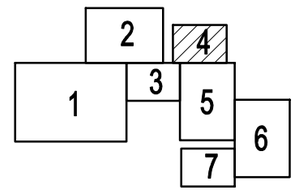

26.08-TDP-JAK-PP-1	Lapas	Lapų
	4	7

S

5530/0004:0107

5530/0004:0108

5530/0004:0109

5530/0005:1162

5530/0004:0463

5530/0004:0110

5530/0004:0362

5530/0004:0360

L2-13 (Ø425)
X=6177588.79
Y=325534.73

L2-10 (Ø1000)
X=6177563.43
Y=325619.07

L2-9 (Ø425)
X=6177532.36
Y=325632.88

L2-8 (Ø1000)
X=6177486.26
Y=325652.24

L2-7 (Ø425)
X=6177440.16
Y=325671.61

L2-6 (Ø425)
X=6177394.10
Y=325691.06

L2-5 (Ø1000)
X=6177310.24
Y=325620.93

L2-4 (Ø425)
X=6177330.27
Y=325666.70

L2-3 (Ø1500)
X=6177350.33
Y=325712.50

DN250; L-50,0 m

DN250; L-34,0 m

DN250; L-48,8 m

LAPŲ IŠDĖSTYMO SCHEMA

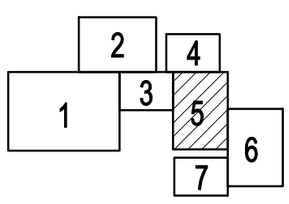

26.08-TDP-JAK-PP-1	Lapas	Lapų
	5	7

Š

5530/0005:1160

5530/0005:1162

5530/0004:0526

5530/0004:0115

5530/0004:0525

5530/0004:0051

5530/0004:0132

5530/0004:0442

5530/0004:0131

5530/0004:0323

5530/0004:0049

5530/0004:0322

5530/0004:0048

5530/0004:0146

25/55 - 0203

25/55 - 0204

25/55 - 0223

25/55 - 0224

5530/0004:0047

5530/0004:0057

5530/0004:0359

5530/0004:0045

ELS-63A
X=6177401.58
Y=325817.15

DN315; L-3,0 m

L1-10 (Ø1500)
X=6177400.08
Y=325814.57

DN250; L-15,7 m

L1-9 (Ø425)
X=6177386.58
Y=325822.66

DN250; L-50,0 m

L1-8 (Ø425)
X=6177336.64
Y=325820.33

DN250; L-38,8 m

L1-7 (Ø425)
X=6177297.87
Y=325818.32

DN250; L-38,8 m

L1-6 (Ø1000)
X=6177259.10
Y=325816.40

DN250; L-50,0 m

L1-5 (Ø425)
X=6177239.76
Y=325770.29

DN250; L-50,0 m

L2-1 (Ø425)
X=6177382.97
Y=325780.63

DN250; L-38,0 m

L2-2 (Ø425)
X=6177366.46
Y=325746.90

DN250; L-37,6 m

DN250; L-38,0 m

LAPŲ IŠDĖSTYMO SCHEMA

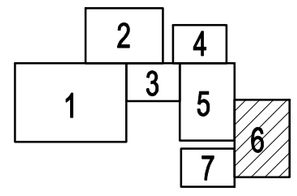

26.08-TDP-JAK-PP-1	Lapas	Lapų
	6	7

Š

5530/0004:0127

5530/0004:0495

5530/0004:0145

5530/0004:0144

5530/0004:0494

5530/0004:0492

5530/0004:0143

5530/0004:0493

5530/0004:0491

5530/0004:0441

5530/0004:0043

5530/0004:0041

5530/0004:0039

004:0440

O G. 11

VILTIES G. 2

L1-4 (Ø425)
X=6177219.54
Y=325724.56

L1-3 (Ø1000)
X=6177200.67
Y=325678.25

L1-2 (Ø425)
X=6177182.94
Y=325634.83

L1-1 (Ø1000)
X=6177164.30
Y=325591.79

DN250; L-50,0 m

DN250; L-46,9 m

DN250; L-46,9 m

LAPŲ IŠDĖSTYMO SCHEMA

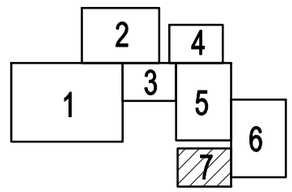

26.08-TDP-JAK-PP-1	Lapas	Lapų
	7	7

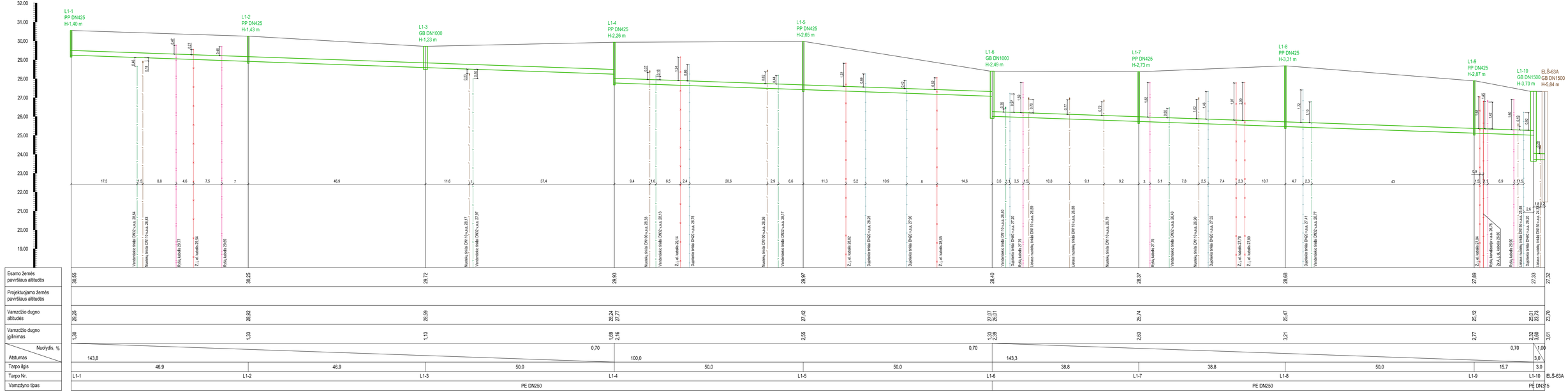

Mv 1:100

Mh 1:500

PASTABA: susikertančių komunikacijų altitudes tikslinti vietoje

0	Statybą leidžiančiam dokumentui gauti, statybos darbams				
Dokumento laida	Dokumento paskirtis, keitimo priežastis				
ATESTATO NR.	PRS PANEVĖŽIO RYŠIŲ STATYBA	UAB „PANEVĖŽIO RYŠIŲ STATYBA“ Pašilėnės g. 9, LT-35113 Panevėžys, Tel.: +370 45 577474; +370 698 80519 El. paštas: pansta@pansta.lt; www.pansta.lt		PROJEKTAS: Pavyžintų nuotekų tinklų Pašilio g., Kalitonų g., Pergalės g., Šviesos g., Eglyno g., Baigos g., Vilties g., Jakų k., Klaipėdos r. sav. projektiniai pasiūlymai	
37013	PV	R. Pliuškys	2026 08	DALIS: Projektiniai pasiūlymai	Mastelis Mv 1:100 Mh 1:500
35828	PDV	R. Pliuškys	2026 08		
Kalba				BRĖŽINYS: Projektuojamų lietaus nuotekų tinklų profilis (I statybos etapas)	Laida 0
LT	UŽSAKOVAS: KLAIPĖDOS RAJONO SAVIVALDYBĖ			26.08-TDP-JAK-PP-2	Lapas 1 / Lapų 1

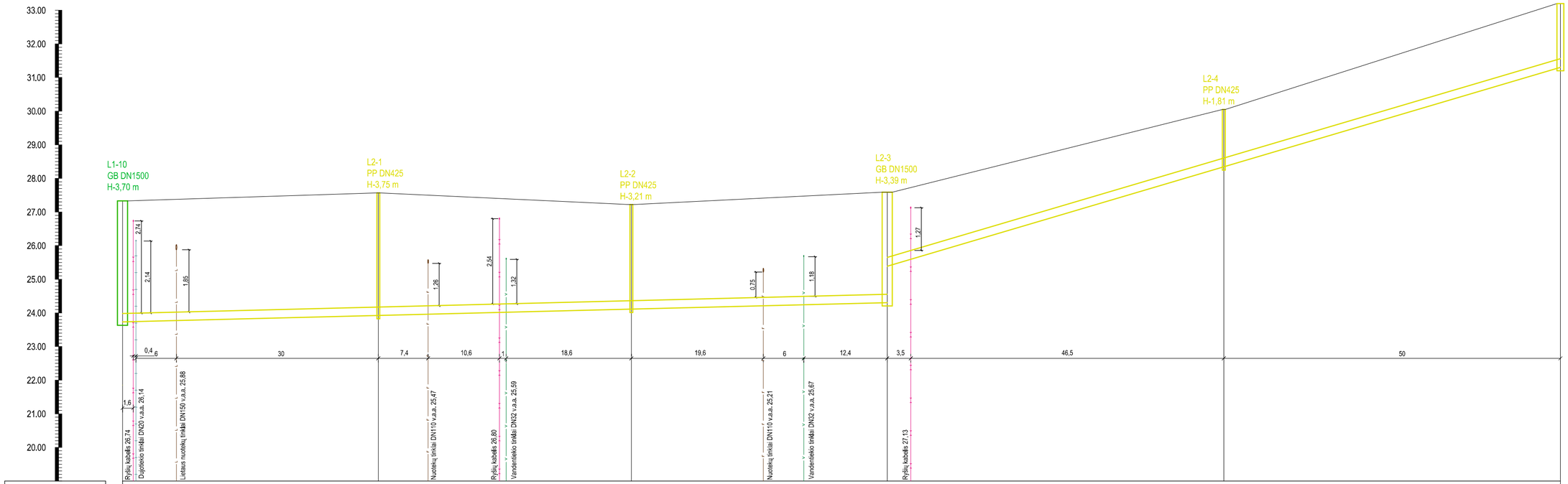

Esamo žemės paviršiaus altitudės	27,33	27,57	27,22	27,59	30,05	33,20
Projektuojamo žemės paviršiaus altitudės						
Vamzdžio dugno altitudės	23,73	23,92	24,11	24,30 25,39	28,34	31,30
Vamzdžio dugno įgilinimas	3,60	3,65	3,11	3,29 2,20	1,71	1,90
Nuolydis, % / Atstumas	0,50			113,6	5,91	100,0
Tarpo ilgis	38.0	37.6	38.0	50.0	50.0	
Tarpo Nr.	L1-10	L2-1	L2-2	L2-3	L2-4	L2-5
Vamzdyno tipas	PE DN250	PE DN250	PE DN250	PE DN250	PE DN250	

Mv 1:100

Mh 1:500

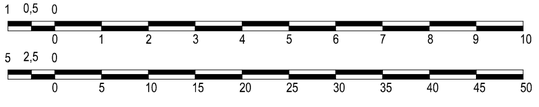

PASTABA: susikertančių komunikacijų altitudes tikslinti vietoje

0	Statybą leidžiančiam dokumentui gauti, statybos darbams
Dokumento laida	Dokumento paskirtis, keitimo priežastis

ATESTATO NR.	UAB „PANEVĖŽIO RYŠIŲ STATYBA“ Paliūniškio g. 9, LT-35113 Panevėžys, Tel.: 8-45 577474,577153, faks. 8-45 577470 El. paštas: panros@panros.lt; www.panros.lt			PROJEKTAS: Paviršinių nuotekų tinklų Pašto g., Kaštonų g., Pergalės g., Šviesos g., Eglyno g., Bajorų g., Vilties g., Jakų k., Klaipėdos r. sav. projektiniai pasiūlymai
37013	PV	R. Pliuškys	2026 08	
35828	PDV	R. Pliuškys	2026 08	DALIS: Projektiniai pasiūlymai — Mastelis: Mv 1:100, Mh 1:500
				BRĖŽINYS: Projektuojamų lietaus nuotekų tinklų profilis (II statybos etapas) — Laida: 0
Kalba				
LT	UŽSAKOVAS: KLAIPĖDOS RAJONO SAVIVALDYBĖ			26.08-TDP-JAK-PP-3 — Lapas: 1 — Lapų: 7

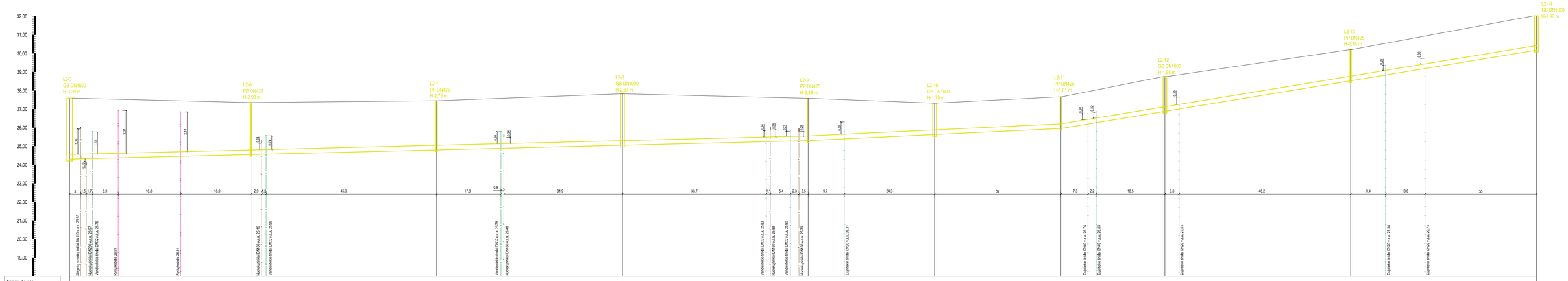
L2-3
GB DN1000
H-3,39 m
L2-6
PP DN425
H-2,90 m
L2-7
PP DN425
H-2,75 m
L2-8
GB DN1000
H-2,87 m
L2-9
PP DN425
H-2,38 m
L2-10
GB DN1000
H-1,79 m
L2-11
PP DN425
H-1,81 m
L2-12
GB DN1000
H-1,98 m
L2-13
PP DN425
H-1,78 m
L2-14
GB DN1000
H-1,96 m
32.00
31.00
30.00
29.00
28.00
27.00
26.00
25.00
24.00
23.00
22.00
21.00
20.00
19.00
3
1.5
1.7
6.9
16.8
18.9
2.9
2.5
45.9
17.3
0.8
31.9
38.7
1
5.4
2.3
2.5
9.7
24.3
34
7.3
2.2
18.5
3.8
46.2
9.4
10.6
30
Slėginių nuotekų vamzdyno DN110 v.a.a.-25,53
Nuotekų šulinys DN1000, v.a.a.-27,97
Vandentiekio vamzdyno DN32 v.a.a.-25,76
Ryšių kabelis 26,93
Ryšių kabelis 26,84
Nuotekų šulinys DN1000 v.a.a.-25,16
Vandentiekio vamzdyno DN32 v.a.a.-25,56
Vandentiekio vamzdyno DN32 v.a.a.-25,63
Nuotekų šulinys DN1000 v.a.a.-25,68
Vandentiekio vamzdyno DN32 v.a.a.-25,80
Nuotekų šulinys DN1000 v.a.a.-25,79
Dujotiekio vamzdyno DN50 v.a.a.-26,31
Dujotiekio vamzdyno DN40 v.a.a.-26,74
Dujotiekio vamzdyno DN40 v.a.a.-26,83
Dujotiekio vamzdyno DN50 v.a.a.-27,64
Dujotiekio vamzdyno DN50 v.a.a.-28,34
Dujotiekio vamzdyno DN50 v.a.a.-29,74

| | | |

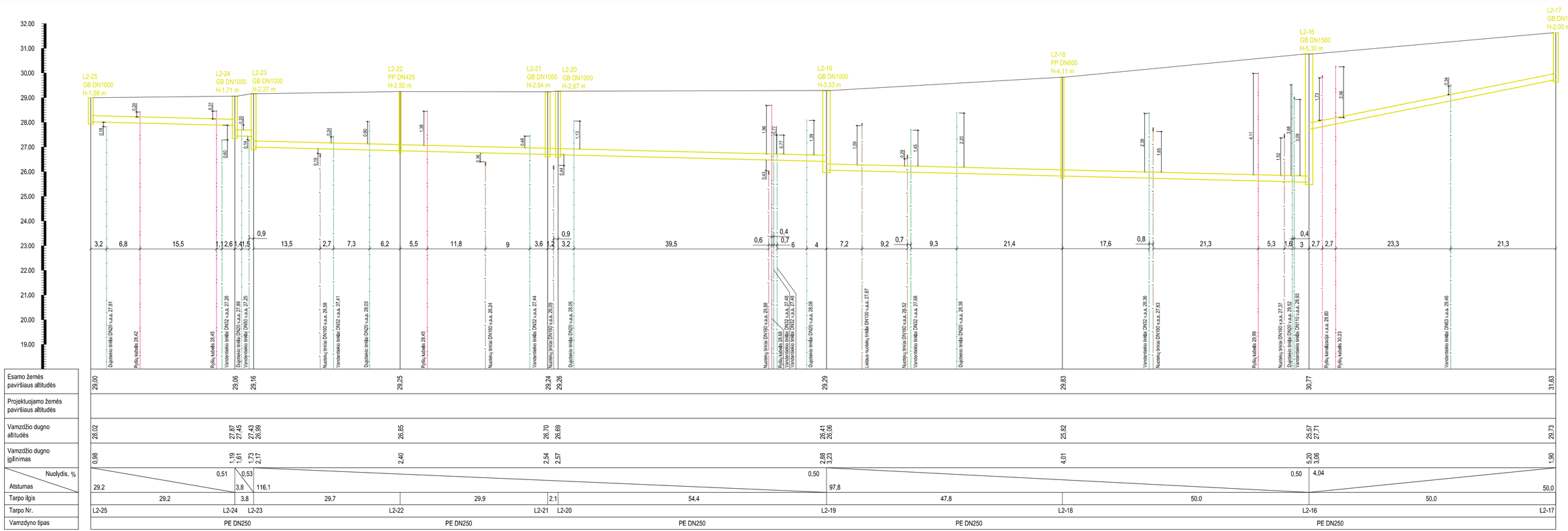

Mv 1:100



Mh 1:500



PASTABA: susikertančių komunikacijų altitudes tikslinti vietoje

26.08-TDP-JAK-PP-3	Lapas	Lapų
	3	7

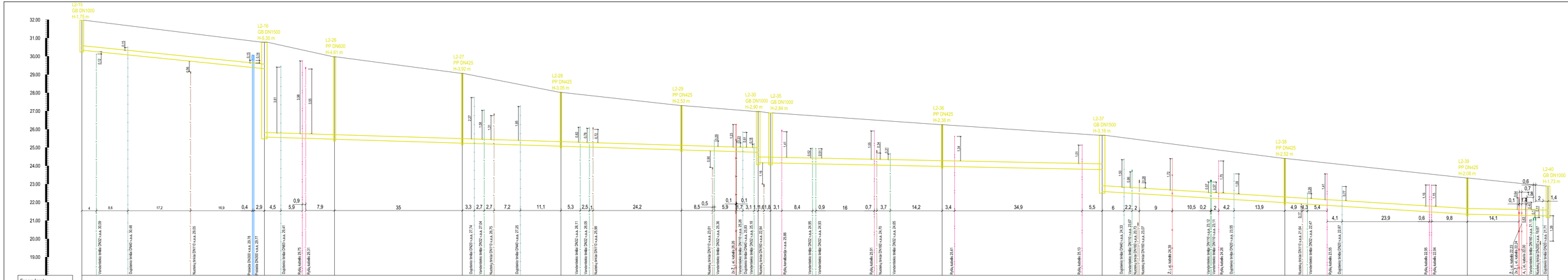

Mv 1:100

Mh 1:500

PASTABA: susikertančių komunikacijų altitudes tikslinti vietoje

26.08-TDP-JAK-PP-3	Lapas	Lapų
	4	7

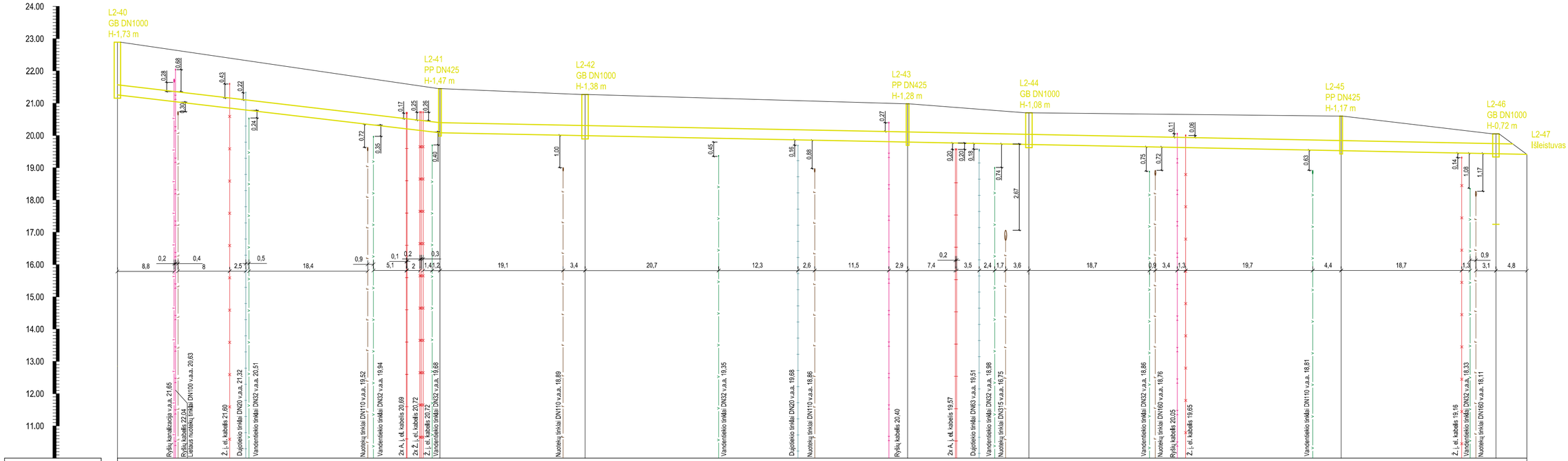
L2-40
GB DN1000
H-1,73 m
L2-41
PP DN425
H-1,47 m
L2-42
GB DN1000
H-1,38 m
L2-43
PP DN425
H-1,28 m
L2-44
GB DN1000
H-1,08 m
L2-45
PP DN425
H-1,17 m
L2-46
GB DN1000
H-0,72 m
L2-47
Išleistuvas
Ryšių kanalizacija v.a.a. 21,65
Ryšių kabelis 22,04
Lietaus nuotėkų tinklai DN100 v.a.a. 20,63
Ž. į. el. kabelis 21,60
Dujotiekio tinklai DN20 v.a.a. 21,32
Vandentiekio tinklai DN32 v.a.a. 20,51
Nuotėkų tinklai DN110 v.a.a. 19,52
Vandentiekio tinklai DN32 v.a.a. 19,94
2x Ž. į. el. kabelis 20,69
2x Ž. į. el. kabelis 20,72
Ž. į. el. kabelis 20,72
Vandentiekio tinklai DN32 v.a.a. 19,68
Nuotėkų tinklai DN110 v.a.a. 18,89
Vandentiekio tinklai DN32 v.a.a. 19,35
Dujotiekio tinklai DN20 v.a.a. 19,68
Nuotėkų tinklai DN110 v.a.a. 18,86
Ryšių kabelis 20,40
2x Ž. į. el. kabelis 19,57
Dujotiekio tinklai DN63 v.a.a. 19,51
Vandentiekio tinklai DN32 v.a.a. 18,98
Nuotėkų tinklai DN315 v.a.a. 16,75
Vandentiekio tinklai DN32 v.a.a. 18,86
Nuotėkų tinklai DN160 v.a.a. 18,76
Ryšių kabelis 20,05
Ž. į. el. kabelis 19,65
Vandentiekio tinklai DN110 v.a.a. 18,81
Ž. į. el. kabelis 19,16
Vandentiekio tinklai DN32 v.a.a. 18,33
Nuotėkų tinklai DN160 v.a.a. 18,11

| | | |

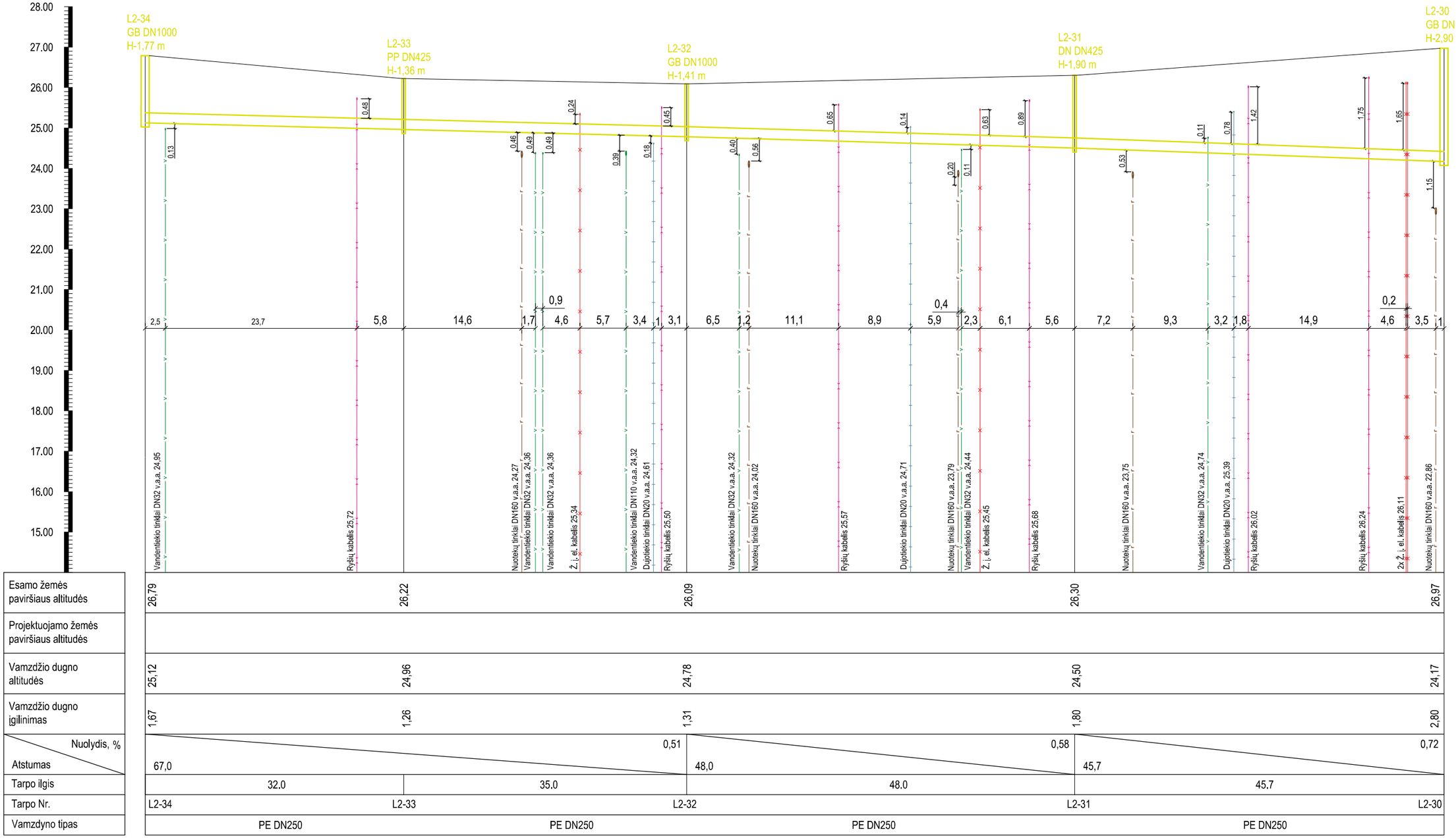

Esamo žemės paviršiaus altitudės	26,79	26,22	26,09	26,30	26,97
Projektuojamo žemės paviršiaus altitudės					
Vamzdžio dugno altitudės	25,12	24,96	24,78	24,50	24,17
Vamzdžio dugno įgilinimas	1,67	1,26	1,31	1,80	2,80
Nuolydis, % / Atstumas	67,0	0,51	48,0	0,58	45,7	0,72
Tarpo ilgis	32,0	35,0	48,0	45,7	
Tarpo Nr.	L2-34	L2-33	L2-32	L2-31	L2-30
Vamzdyno tipas	PE DN250	PE DN250	PE DN250	PE DN250	

Mv 1:100

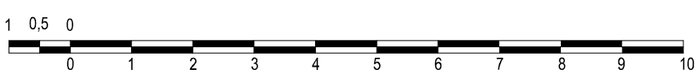

Mh 1:500

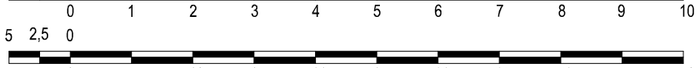

PASTABA: susikertančių komunikacijų altitudes tikslinti vietoje

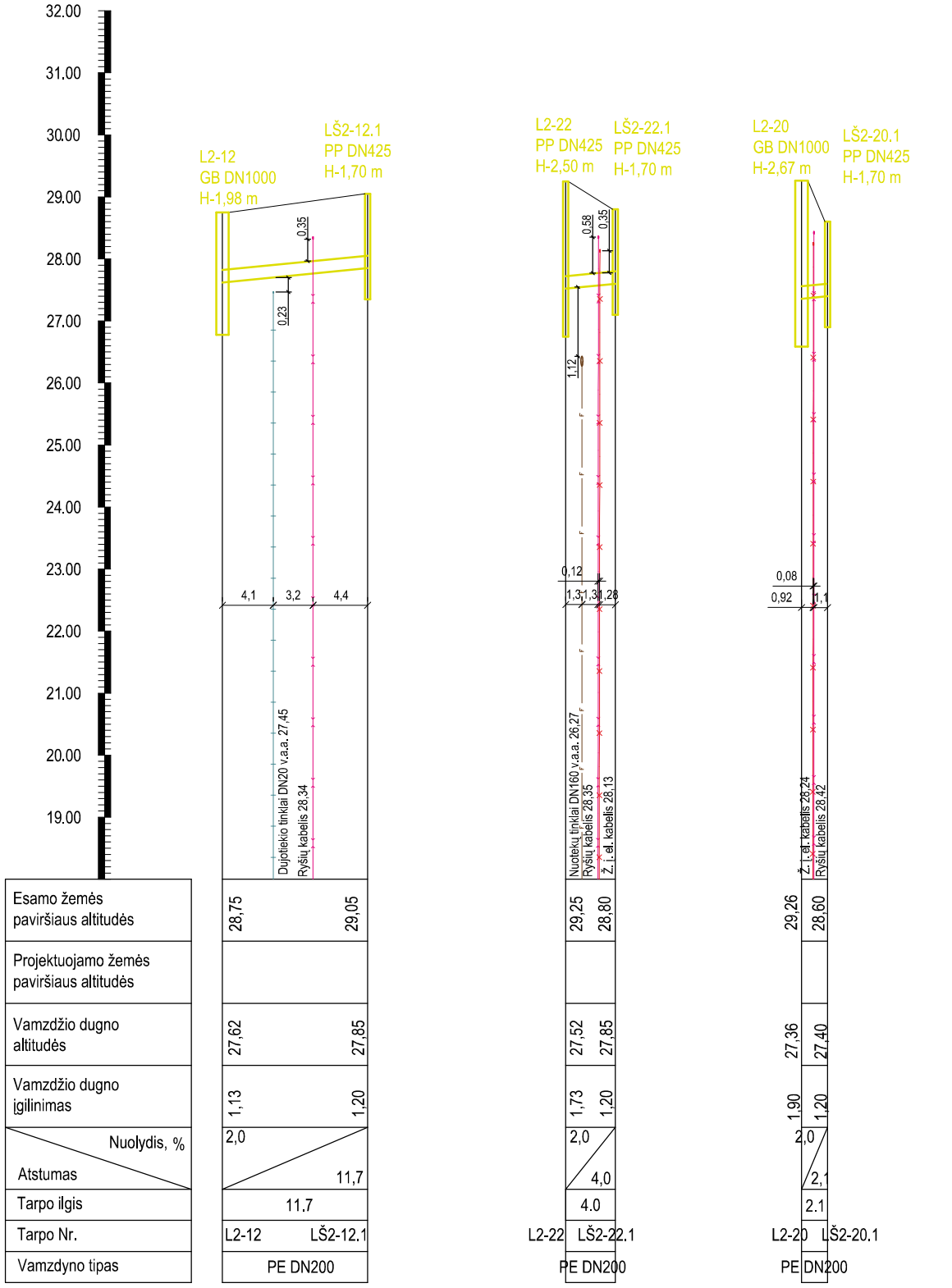

Mv 1:100

1 0,5 0

0 1 2 3 4 5 6 7 8 9 10

Mh 1:500

5 2,5 0

0 5 10 15 20 25 30 35 40 45 50

PASTABA: susikertančių komunikacijų altitudes tikslinti vietoje

26.08-TDP-JAK-PP-3	Lapas	Lapų
	7	7

PLANAS

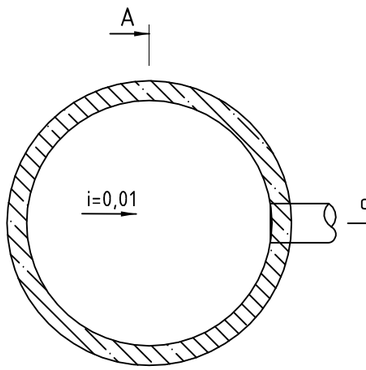

PLANAS

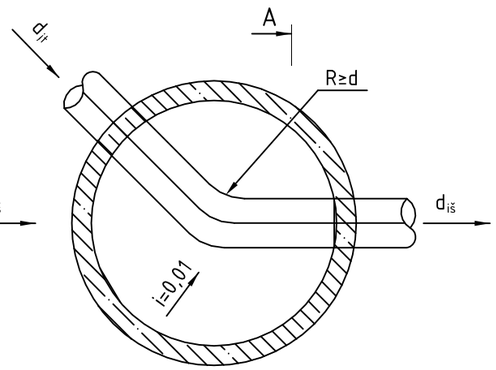

PLANAS

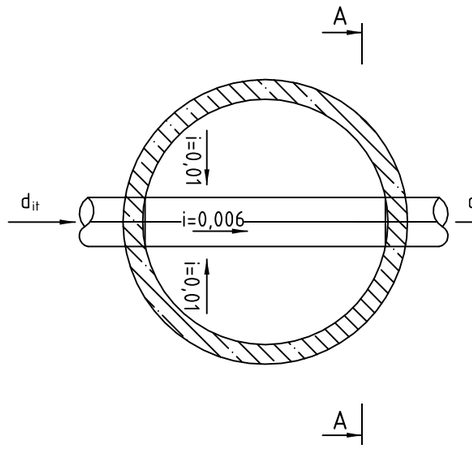

PLANAS

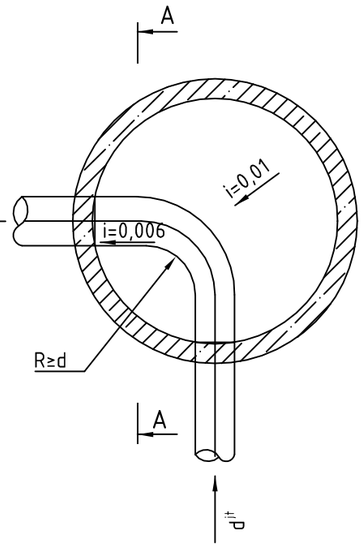

PLANAS

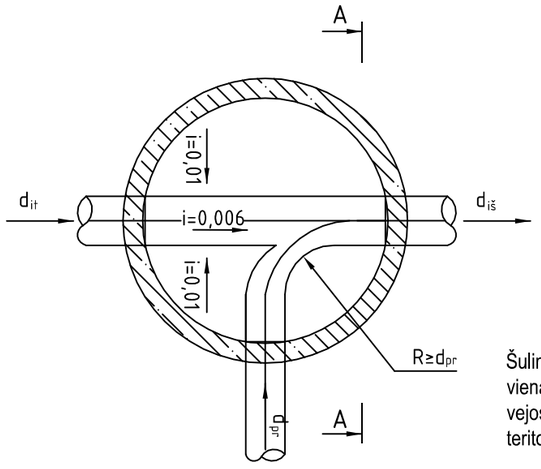

PJŪVIS A-A

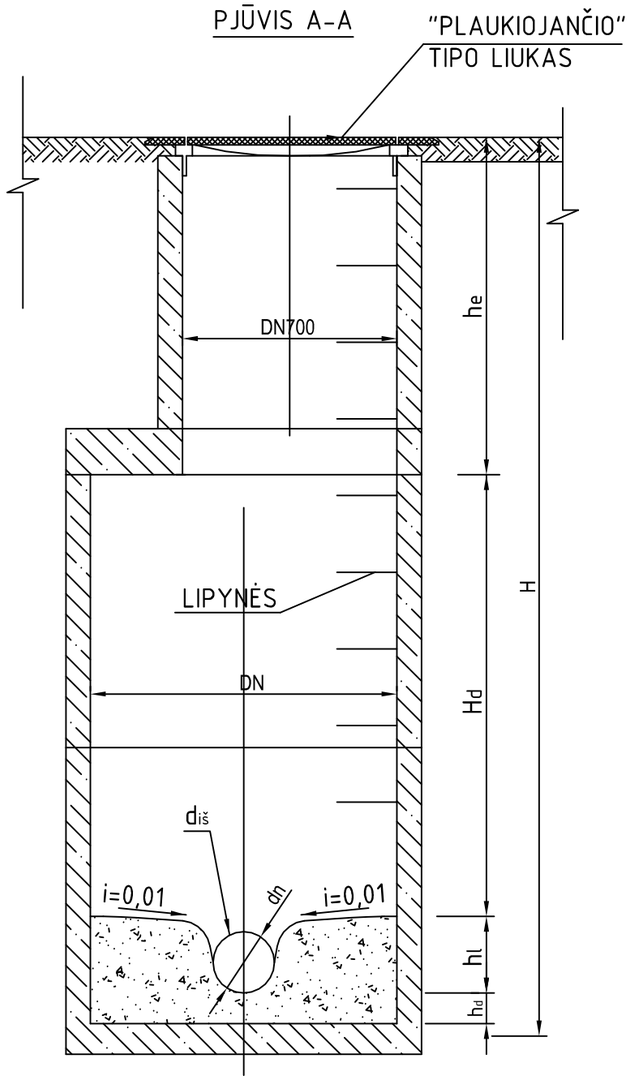

PJŪVIS A-A

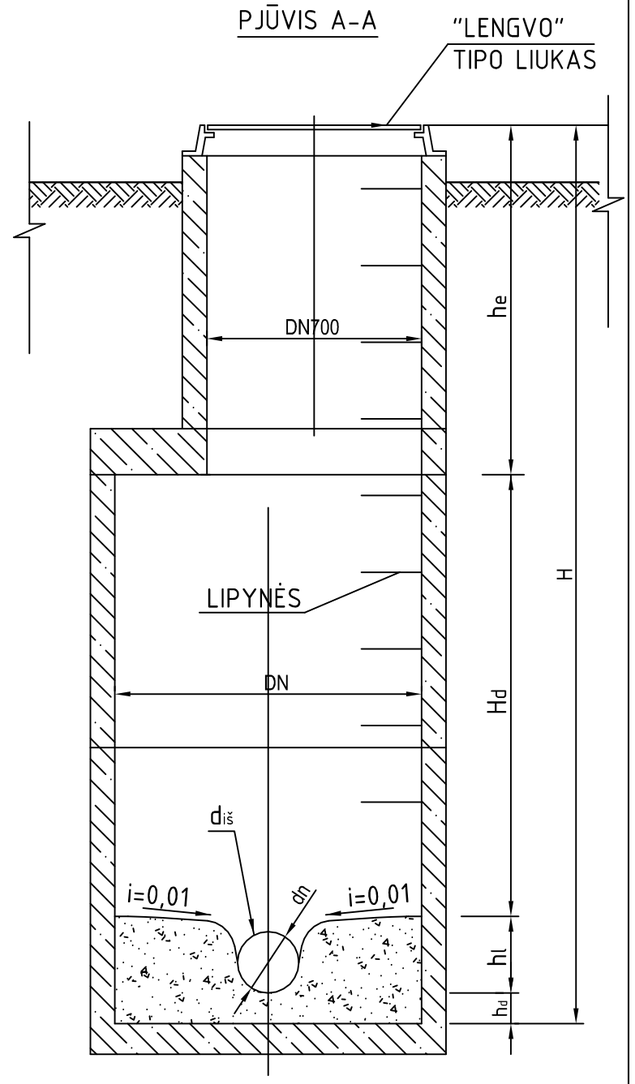

SUTARTINIAI PAŽYMĖJIMAI:

djt - įtekėjimo vamzdžio skersmuo
diš - ištekėjimo vamzdžio skersmuo
dpr - pritekėjimo vamzdžio skersmuo
he - landos aukštis
Hd - šulinio darbo aukštis
hl - latako gylis
hd - dugno gylis
H - šulinio aukštis
Hv - vamzdžio aukštis

Šulinio dangčio altitudę tikslinti vietoje pagal esamą situaciją. Plaukiojančio tipo liukas turi būti viename lygyje su gatvės ar šaligatvio danga, o lengvo tipo liukas 50-70 mm virš žaliosios vejos gyvenamuosiuose kvartaluose ir 200 mm virš žemės paviršiaus neužstatytose teritorijose.

0	Statybą leidžiančiam dokumentui gauti					
Dokumento laida	Dokumento paskirtis, keitimo priežastis					
ATESTATO NR.	PRS PANEVĖŽIO RYŠIŲ STATYBA	UAB „PANEVĖŽIO RYŠIŲ STATYBA“ Paliūniškio g. 9, LT-35113 Panevėžys, Tel.: +370 45 577474; +370 698 80519 El. paštas: panros@panros.lt; www.panros.lt			PROJEKTAS: Paviršinių nuotekų tinklų Pašto g., Kaštonų g., Pergalės g., Šviesos g., Eglyno g., Bajorų g., Vilties g., Jakų k., Klaipėdos r. sav. projektiniai pasiūlymai	
37013	PV	R. Pliuškys		2026 08	DALIS: Projektiniai pasiūlymai	Mastelis b/m
35828	PDV	R. Pliuškys		2026 08		
					BRĖŽINYS: Tipinės GB šulinių konstrukcijos	Laida 0
Kalba						
LT	UŽSAKOVAS: KLAIPĖDOS RAJONO SAVIVALDYBĖ				26.08-TDP-JAK-PP-4	Lapas 1 / Lapų 1

PJŪVIS 1-1

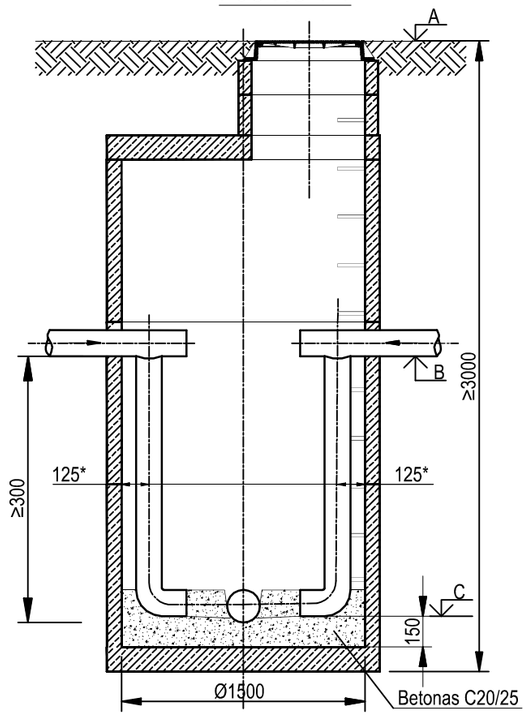

PLANAS

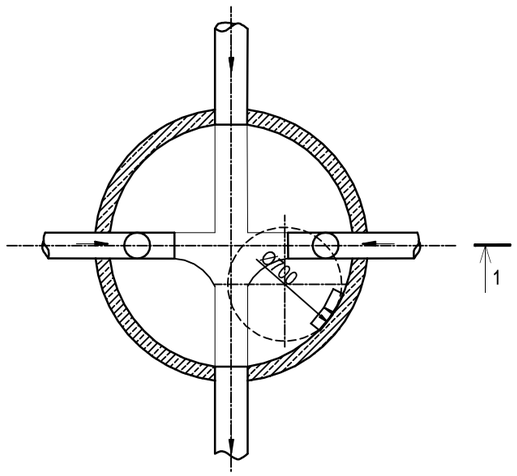

PJŪVIS 1-1

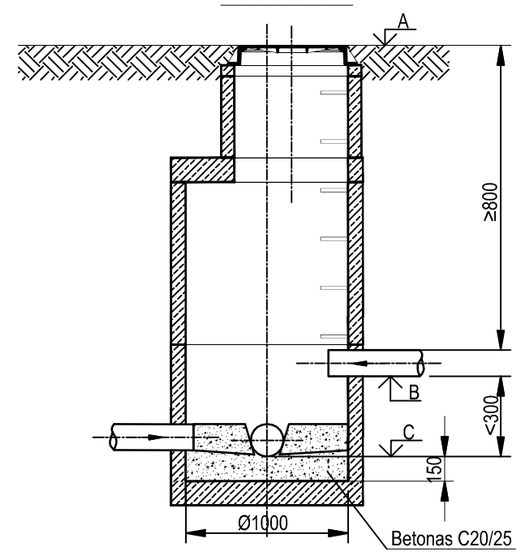

PLANAS

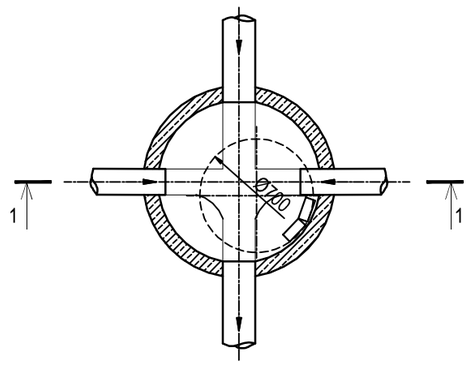

PJŪVIS 1-1

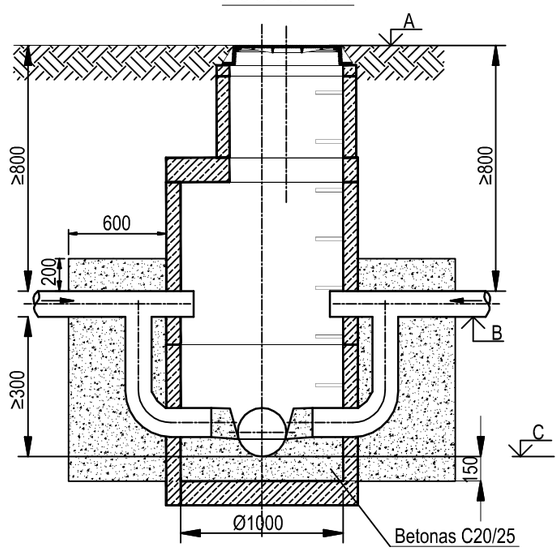

PLANAS

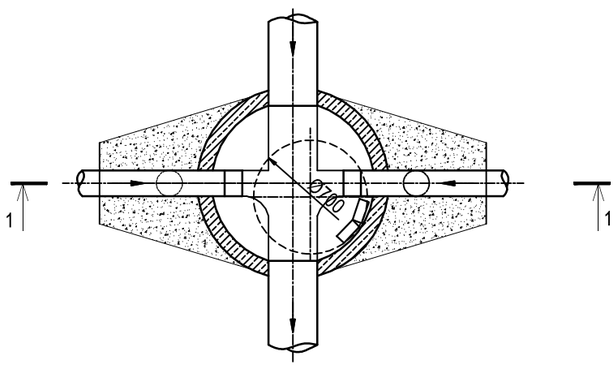

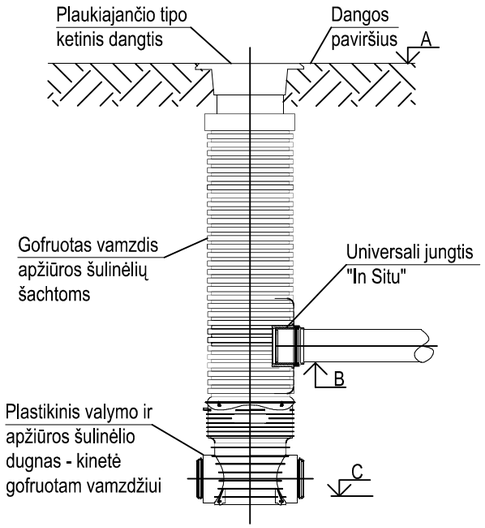

PASTABOS:

1. Montuojant vamzdžius šulinyje ištekėjimo vamzdžio viršaus altitudė negali būti aukščiau už pritekėjimo vamzdžio viršaus altitudę.
2. Kritimo stovai įrengiami tik tuo atveju, kai kritimas didesnis nei 300 mm.
3. Matmenys duoti milimetrais.

0	Statybą leidžiančiam dokumentui gauti					
Dokumento laida	Dokumento paskirtis, keitimo priežastis					
ATESTATO NR.	PRS PANEVĖŽIO RYŠIŲ STATYBA	UAB „PANEVĖŽIO RYŠIŲ STATYBA“ Paliūniškio g. 9, LT-35113 Panevėžys, Tel.: +370 45 577474; +370 698 80519 El. paštas: panros@panros.lt; www.panros.lt			PROJEKTAS: Paviršinių nuotekų tinklų Pašto g., Kaštonų g., Pergalės g., Šviesos g., Eglyno g., Bajorų g., Vilties g., Jakų k., Klaipėdos r. sav. projektiniai pasiūlymai	
37013	PV	R. Pliuškys		2026 08	DALIS: Projektiniai pasiūlymai	Mastelis b/m
35828	PDV	R. Pliuškys		2026 08		
					BRĖŽINYS: Principinė kritimo šulinių įrengimo schema	Laida 0
Kalba						
LT	UŽSAKOVAS: KLAIPĖDOS RAJONO SAVIVALDYBĖ				26.08-TDP-JAK-PP-5	Lapas 1 / Lapų 1

PRINCIPINIS ATSTATOMOS VIENSLUOKSNĖS ASFALTO DANGOS SKERSINIS PJŪVIS

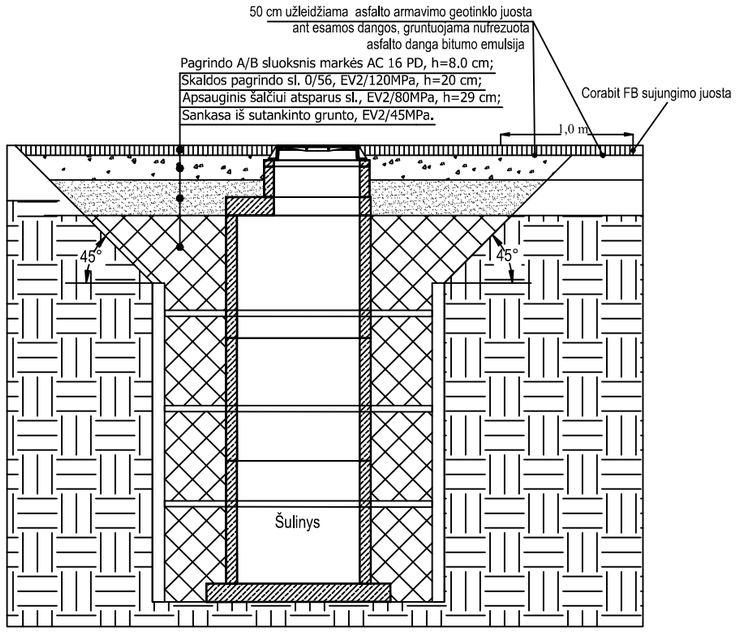

PRINCIPINIS ATSTATOMOS ŽVYRO DANGOS SKERSINIS PJŪVIS

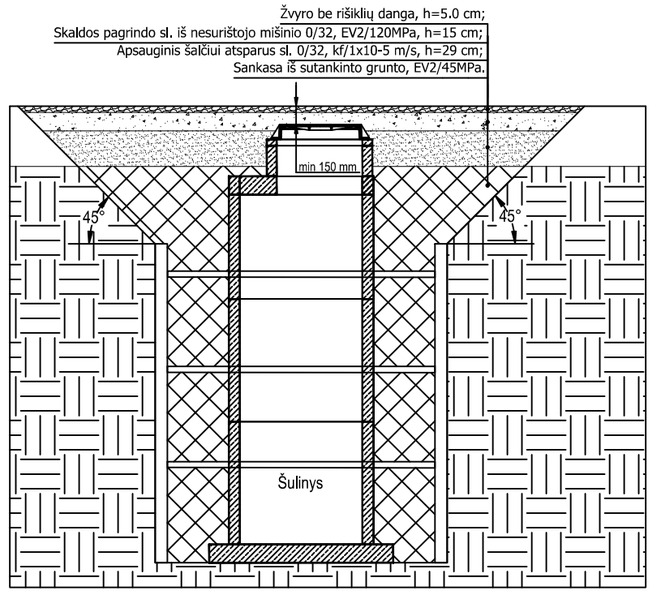

PRINCIPINIS ATSTATOMOS PĖSČIŲJŲ - DVIRAČIO TAKO DANGOS SKERSINIS PJŪVIS
DANGOS KONSTRUKCIJOS KLASĖ - DVIRAČIŲ, PĖSČIŲJŲ TAKAI

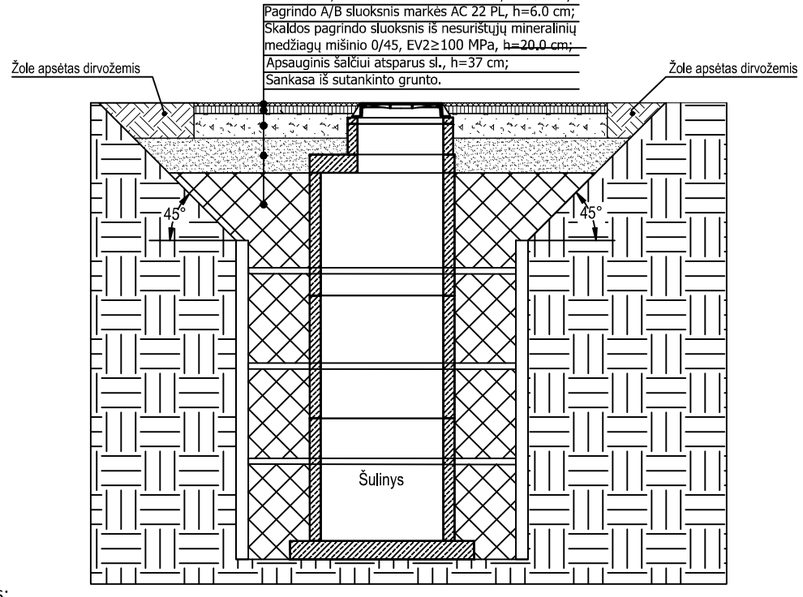

PRINCIPINIS ATSTATOMOS DVISLUOKSNĖS ASFALTO DANGOS SKERSINIS PJŪVIS

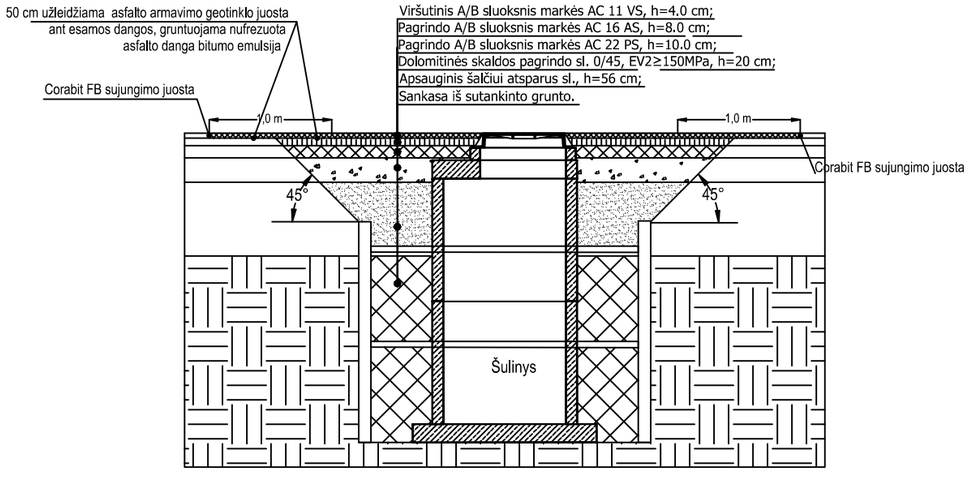

Pastabos:
1. Dangų viršutinio sluoksnio sujungimui naudoti CORABIT FB bituminę sandarinimo juostą.
2. Asfalto sluoksniai turi būti sutankinti pagal ĮT ASFALTAS 25 reikalavimus.
3. Paklojus asfaltbetonio dangą, atlikti asfalto sluoksnių sutankinimo laboratorinius bandymus visų suinteresuotų šalių, kurių valdomame turte vykdomi darbai, atstovų nurodytose vietose, bei pateikti bandymų rezultatus.
4. Užpilto grunto sutankinimas. Tankinama horizontaliais sluoksniais; nesutankintos medžiagos storis turi būti tolygus ir neviršyti 250 mm. Tankinama mechaniniais volais, plūktuvais, vibratoriais ar kitais patvirtintais mechanizmais taip, kad sausabūklis tankis sudarytų ne mažiau nei 90 proc. maksimalaus sausabūklio tankio. Pastarasis nustatomas pagal Inžinieriaus nurodytus standartus. Rangovas prieš tankinimą ir jo metu kruopščiai patikrina drėgmės kiekį užpilamoje medžiagoje. Drėgmės kiekis turi atitikti dydį, Inžinieriaus nurodytą po mėginių išbandymo, atsižvelgiant į tankinamą medžiagą ir tankinimo metodą. Rangovas pateikia inžinieriui duomenis apie siūlomą naudoti metodą bei įrangą likus ne mažiau nei 1 savaitei iki to metodo bei įrangos panaudojimo nuolatiniams Darbams.
Inžinierius patvirtina Rangovo pateiktus bandymų rezultatus ir duoda savo sutikimą arba nurodo kitus metodus bei sąlygas. Užpylimo ir tankinimo metu Rangovas, Inžinieriaus prižiūrimas, atlieka reikiamus bandymus, kad būtų užtikrinti reikiami sutankinimo parametrai. Išbandymo reikalavimus nustato Inžinierius, atsižvelgdamas į užpylimo medžiagos charakteristiką. Jei mėginys neatitinka minimalių sutankinimo reikalavimų, nuolatiniams darbams panaudota medžiaga tankinama toliau arba visiškai pašalinama ir pakeičiama nauja.
5. Pažeistos dangos atstatomos pagal Lietuvos Respublikos susisiekimo ministerijos 2025 03 28 parengtas automobilių kelių standartizuotų dangų konstrukcijų projektavimo taisykles Nr. 2025-05409.

0	Statybą leidžiančiam dokumentui gauti					
Dokumento laida	Dokumento paskirtis, keitimo priežastis					
ATESTATO NR.	PRS PANEVĖŽIO RYŠIŲ STATYBA	UAB „PANEVĖŽIO RYŠIŲ STATYBA“ Paliūniškio g. 9, LT-35113 Panevėžys, Tel.: +370 45 577474; +370 698 80519 El. paštas: panros@panros.lt; www.panros.lt			PROJEKTAS: Paviršinių nuotekų tinklų Pašto g., Kaštonų g., Pergalės g., Šviesos g., Eglyno g., Bajorų g., Vilties g., Jakų k., Klaipėdos r. sav. projektiniai pasiūlymai	
37013	PV	R. Pliuškys		2026 08		
35828	PDV	R. Pliuškys		2026 08	DALIS: Projektiniai pasiūlymai	Mastelis b/m
					BRĖŽINYS: Dangų atstatymo brėžinys	Laida 0
Kalba						
LT	UŽSAKOVAS: KLAIPĖDOS RAJONO SAVIVALDYBĖ				26.08-TDP-JAK-PP-6	Lapas 1 / Lapų 1

TVIRTINU

PAVIRŠINIŲ NUOTEKŲ ŠALINIMO TINKLŲ NAUJOS STATYBOS JAKŲ K. ŠVIESOS, KAŠTONŲ, VILTIES, PERGALĖS G. TECHNINIO DARBO PROJEKTO PARENGIMO TECHNINĖ UŽDUOTIS

Eil. Nr.	Pavadinimas	Reikalavimai
	I. Bendra informacija apie pirkimo objektą	
1.	Statytojas (Užsakovas)	*Klaipėdos rajono savivaldybės administracija, įstaigos kodas 188773688 Klaipėdos g. 2, Gargždai, tel. 8 46 472025*
2.	Pirkimo objektas	*Techninio darbo projekto parengimas, projekto vykdymo priežiūra.*
3.	Projekto pavadinimas	*Paviršinių nuotekų šalinimo tinklų naujos statybos Jakų k. Šviesos, Kaštonų, Vilties, Pergalės g. techninis darbo projektas*
4.	Statinio adresas	*Klaipėdos rajono Sendvario sen., Jakų k. Šviesos, Kaštonų, Vilties, Pergalės g.*
5.	Statinio (-ių) bendrieji (techniniai ir paskirties) rodikliai	*Pagrindinė tikslinė naudojimo paskirtis – paviršinių nuotekų šalinimo inžineriniai tinklai.*
6.	Statinio statybos rūšis	*Nauja statyba*
7.	Statinio kategorija	*neypatingas statinys*
8.	Esamos statinio konstrukcijos, jų funkcinė paskirtis	*Nėra*
9.	Duomenys apie statytojo turimus ar numatomus įsigyti įrenginius ir statybos produktus	*Nėra*
10.	Lėšų dydis projekto realizavimui	*Orientacinė projektuojamų statybos darbų vertė – 450 000,00 EUR su PVM*
	II. Perkamų paslaugų apimtis ir trukmė	
11.	Perkamų paslaugų apimtis:	*Naujos statybos projekto sudedamosios dalys:* ☐ bendroji; *[BD] (rengiama visada)* ☐ sklypo sutvarkymas (sklypo planas); *[SP]* ☐ vandentiekio ir nuotekų šalinimo; *[VN (bendras): NŠ]* ☐ pasirengimo statybai ir statybos darbų organizavimo; *[SO] (privaloma ypatingiems statiniams ir kitais atskirais atvejais)* ☐ statybos skaičiuojamosios kainos nustatymo; *[KS]*

Eil. Nr.	Pavadinimas	Reikalavimai
		*(privaloma, kai taikomas VPĮ ir rangovas parenkamas pagal TP arba užsakovui pageidaujant. Pateikiama tik užsakovui ir būtinais atvejais nurodytai institucijai **ir yra komercinė paslaptis**)* ☐ kitos dalys, jei jos būtinos, vadovaujantis STR 1.04.04:2017 "Statinio projektavimas, projekto ekspertizė", kartu ir poveikio aplinkai vertinimo ataskaitos parengimas, vadovaujantis Lietuvos Respublikos planuojamos ūkinės. *Techninis projektas parengiamas tokios apimties, kad ji būtų pakankama projekto paskirčiai įgyvendinti ir atitiktų aukščiausius projektavimo darbų rinkoje šiuo metu taikomus profesinius standartus.* ***Tas pats projektuotojas** samdomas ir turi būti atsakingas tiek projektavimo (Projekto rengimo), tiek darbų įgyvendinimo (projekto vykdymo priežiūros) stadijose.*
11.1.	projektavimo (įprastos) paslaugos	*Projekto parengimo paslaugos yra techninis projektas, pagal kurį gaunamas statybos leidimas.* *Projekto sprendiniai (pateikti techninėse specifikacijose, aiškinamuosiuose raštuose, brėžiniuose) tarpusavyje būtų susieti, atskiruose projekto dokumentuose bei tarp atskirų Projekto dalių neturi prieštarauti vieni kitiems, ypač atkreipiant dėmesį į Projekto dokumentų – Projekto sąnaudų kiekio žiniaraščių – kiekių duomenų atitiktį Projekto sprendiniams.* *Svarbu, kad Projekto sprendinių techninės specifikacijos nustatytų <u>esminius (būtinus)</u> parametrus dėl kokybinių reikalavimų statybos darbams ir produktams, taip pat ir galimas leistinų nukrypimų (jei taikytina ir įmanoma) ribas ir sąlygas. Statybos produktų esminės charakteristikos nustatomos darniosiose techninėse specifikacijose (darniuosiuose standartuose ir Europos vertinimo dokumentuose), susijusiose su naudojimo paskirtimi, atsižvelgiant į esminius statinių reikalavimus. Pvz. statybos produkto esminės charakteristikos pagal naudojimo paskirtį yra nustatytos Reglamentuojamų statybos produktų sąraše[**], patvirtintame Lietuvos Respublikos aplinkos ministro 2017 m. vasario 7 d. įsakymu Nr. D1-123.* *TP sprendinių apimtis ir detalumas turėtų būti pakankamas, kiek reikalauja statybos techniniai reglamentai.* *Į projektavimo paslaugos apimtį įeina Projekto pataisymai pagal užsakovo pastabas, pagal Projekto ekspertizės akto privalomas pastabas, pagal šį Projektą tikrinusių institucijų, subjektų (jų padalinių) pastabas, <u>taip pat Projekto klaidų, pastebėtų statybos metu, taisymai</u>. Šie pataisymai neapima keitimų ir (arba) papildymų, kurie gali būti daromi užsakovo iniciatyva arba dėl objektyvių nenumatytų aplinkybių.* *Parengtas Projektas turi užtikrinti konkurenciją ir nediskriminuoti tiekėjų (prekių tiekėjų, paslaugų teikėjų, rangovų).* *Parengtame Projekte **negali būti** nurodytas konkretus modelis ar šaltinis, konkretus procesas, būdingas konkretaus tiekėjo tiekiamoms prekėms ar teikiamoms paslaugoms, ar prekės ženklas, patentas, tipai, konkreti kilmė ar gamyba, dėl kurių tam tikriems subjektams ar tam tikriems produktams būtų sudarytos palankesnės sąlygos arba jie būtų atmesti [(5)], taip pat vengtinas pernelyg didelis ir perteklinis projektinių sprendinių detalizavimas, konkrečių techninių brošiūrų kopijos, kurie neleistų užtikrinti plačios konkurencijos.*
11.2.	kitos (papildomos,	***Papildomos, susijusios su projektavimu, paslaugos:***

[**] Čia ir kitur nuorodos į įstatymus ir įstatymų įgyvendinamuosius teisės aktus turėtų būti patikrinamos pagal jų aktualią redakciją.

Eil. Nr.	Pavadinimas	Reikalavimai
	jeigu užsakomos) paslaugos, susijusios su projektavimo paslaugomis	*- gauti (arba atlikti) šiuos Projekto rengimo dokumentus :* *- parengti sklypo geodezinę topografinę nuotrauką;* *- atlikti žemės gelmių geologinius tyrimus;* *- prisijungimo sąlygas;* *- gauti statybą leidžiantį dokumentą;* *- atlikti statinio projekto vykdymo priežiūrą;* *- parengti statybos rangos sutarties dokumentą – „Veiklų sąrašą“ (žr. žemiau);* *- nustatyti statybos darbų sritis pagal statybos techninį reglamentą STR 1.06.01:2016 „Statybos darbai. Statinio statybos priežiūra“ 1 priedą, naudotinas statybos rangos darbų pirkimo dokumentuose statybos rangovo kvalifikacijos reikalavimams nustatyti;* ***„Veiklų sąrašas"*** *– arba „Kainų/Darbų sąrašas“ – taip pavadintas darbų („be kiekių“) žiniaraštis, kuris nurodo pagrindines bendro statybos darbo, kurio apimtis apibrėžta Projekte (techninėse specifikacijose, aiškinamuosiuose raštuose, brėžiniuose), veiklas ir joms priskirtinas rangovo siūlomas sumas su galutine bendra suma.*
11.3.	projekto vykdymo priežiūra*** (jeigu šios paslaugos įsigyjamos)	*Kartu perkamos projekto vykdymo priežiūros paslaugos. Reikalavimai jos atlikimui: lankymosi statybvietėje laikas ir tvarka, ataskaitų teikimas užsakovui ir pan.* *Statinio projekto vykdymo priežiūros paslaugos* ***įsigyjamos kartu su projektavimu.*** *Statinio projektuotojo prievolė atlikti statinio projekto vykdymo priežiūrą. Tikslas – kontroliuoti, kad statinys būtų statomas pagal Projektą ir kad <u>būtų įgyvendinta Projekte sukurta statinio architektūra</u>.* - *lankytis statybvietėje (me mažiau kaip 2 kartus per mėnesį);* - ***spręsti*** *su Projekto sprendinių įgyvendinimu susijusius* ***klausimus****;* - *tikrinti, ar statinys statomas ir/ar griaunamas laikantis Projekto sprendinių,* ***ir apie tai įrašyti į statybos žurnalą****;* - *organizuoti pastebėtų Projekto* ***klaidų taisymą,*** - *į statybos darbų žurnalą surašyti atliktus statybos darbus,* ***neatitinkančius*** *Projekto* ***sprendinių****, taip pat nurodymus ir reikalavimus tiems neatitikimams ištaisyti,* - ***drausti*** *naudoti statybos produktus (statybines medžiagas, statybos gaminius, dirbinius) ir įrenginius, jei jie* ***neatitinka*** *Projekto (jo dalies) techninių specifikacijų, normatyvinių statybos techninių ir normatyvinių statinio saugos ir paskirties dokumentų* ***reikalavimų****, ir* ***apie tai įrašyti į Statybos darbų žurnalą****,* - *atlikti Projekto (jo dalies) sprendinių* ***pakeitimus****.* *Pateikti galutinę statinio projekto vykdymo priežiūros ataskaitą* *Statinio projekto vykdymo priežiūrą (statybos metu) statinio projektuotojo pavedimu atlieka Projekto rengėjas. Tas pats paslaugos teikėjas (projektuotojas) turėtų būti atsakingas ir už Projekto parengimą, ir už statinio projekto vykdymo priežiūrą. Tačiau statinio projektuotojo rašytiniu sutikimu arba kai statinio projektuotojo nebėra projekto vykdymo priežiūrą gali atlikti kitas užsakovo pasirinktas statinio projektuotojas.* *Statinio projekto vykdymo priežiūros vadovą samdo (skiria) statinio projektuotojas (tas, kas skyrė ar pasamdė statinio projekto vadovą). Statinio projekto vykdymo priežiūros vadovas privalo užtikrinti, kad visais atvejais atlikti Projekto sprendinių pakeitimai atitiktų normatyvinių statybos techninių ir normatyvinių statinio saugos ir paskirties dokumentų reikalavimus.* *Kartu su pasiūlymu prašoma pateikti statinio projekto vykdymo priežiūros*

*** Šios statinio projektavimo techninės užduoties pagrindinis tekstas nėra pilnai pritaikytas užsakyti tvarkybos darbų projektui (arba Projekto tvarkybos darbų daliai), kuris turi būti parengtas pagal Nekilnojamojo kultūros paveldo apsaugos įstatymą ir kitus nekilnojamojo kultūros paveldo apsauga reglamentuojančius teisės aktus. Norint pritaikyti šią užduotį, reikia ją atitinkamai pakeisti ir (arba) papildyti susijusiais reikalavimais.

Eil. Nr.	Pavadinimas	Reikalavimai
		grupės (jei taikoma) sudėtis – grupės vadovo ir narių vardai, pavardės, pareigos, dokumentų, suteikiančių teisę eiti atitinkamas pareigas, išdavimo, galiojimo datos ir numeriai.
12.	Paslaugų teikimo pradžia ir trukmė	☐ Projekto vykdymo priežiūros paslaugos *Projektavimo trukmė turi būti planuojama, atsižvelgiant į tarpines ataskaitas ir (arba) dokumentus ir laiką, reikalingą jiems suderinti ir patvirtinti, taip pat laiką, skirtą Projekto ekspertizei atlikti, terminą, per kurį turi būti atlikti Projekto pataisymai po ekspertizės pastabų, laiką statybą leidžiančio dokumento gavimui (jei ši funkcija pavesta projektuotojui). Su tuo susijusi rizika ir konkretūs tam tikrų etapų (pvz. projekto parengimas iki pirminio projekto dokumentacijos pateikimo Užsakovui, projekto pataisymai po ekspertizės ir pan.) tarpiniai terminai nurodomi projektavimo paslaugų pirkimo sutarties sąlygose ir (arba) detalizuojami šioje užduotyje.*
	III. Reikalavimai projektavimo paslaugoms	
13.	Statinio projekto dokumentams taikomi teisės aktai, normatyviniai statybos techniniai dokumentai bei normatyviniai statinio saugos ir paskirties dokumentai, teritorijų planavimo dokumentai.	*Statinio projektas turi atitikti privalomųjų statinio projekto rengimo dokumentų ir kitų norminių teisės aktų reikalavimus, o jais grindžiami sprendiniai suderinti su teritorijos infrastruktūros plėtra. Jeigu yra galiojantys, nurodomi ir specifiniai norminiai dokumentai, kuriais vadovaujantis turi būti rengiami projekto sprendiniai.* *Normatyviniai statybos techniniai dokumentai,* ***privalomi*** *visiems statybos dalyviams:* - *statybos techniniai reglamentai,* - *Vyriausybės įgaliotų institucijų teisės aktai – PTR, KTR, HN, elektros įrenginių įrengimo taisyklės, priešgaisriniai reikalavimai, saugos ir sveikatos reikalavimai ir kt.* *Kiti normatyviniai statybos techniniai dokumentai, Lietuvos standartai, taip pat kaip Lietuvos standartai perimti Europos ir tarptautiniai standartai ir techniniai įvertinimai, metodiniai nurodymai, rekomendacijos taikomi* ***savanoriškai,*** *aktuose nurodoma, kad šias taisykles, standartus, įvertinimus taikyti privaloma.* *Nurodant standartą, techninį liudijimą ar bendrąsias technines specifikacijas turi būti laikomasi tokios pirmumo tvarkos pirmiausia nurodant:* – *Europos standartą perimantį Lietuvos standartą,* – *Europos techninio įvertinimo patvirtinimo dokumentą,* – *tarptautinį standartą,* – *kitos Europos standartizacijos organizacijų nustatytos techninių normatyvų sistemos arba, jeigu tokių nėra, – nacionalinius standartus, nacionalinius techninius liudijimus arba nacionalinės techninės specifikacijas,* *susijusias su darbų projektavimu, sąmatų apskaičiavimu ir vykdymu bei prekių naudojimu. Kiekviena nuoroda pateikiama kartu su žodžiais „arba lygiavertis“.*
14.	Funkciniai (paskirties) ir naudojimo (eksploataciniai) reikalavimai statiniui	*Lietaus nuotekų šalinimo tinklai turi būti pakankamo diametro, reikiamo nuolydžio, kad esant gausiems krituliams būtų užtikrintas lietaus vandens surinkimas ir nuvedimas nuo kietųjų gatvės dangų. Šuliniai ir lietaus nuotekų tinklai turėtų būti suprojektuoti taip, kad būtų galima tinkamai vykdyti jų eksploatacinę priežiūrą, plovimą.*

Eil. Nr.	Pavadinimas	Reikalavimai
	(statinių grupei)	
15.	Aplinkosaugos, sveikatos, saugomos teritorijos ir nekilnojamosios kultūros paveldo vertybės apsaugos reikalavimai	*Projekto sudėtyje būtina numatyti tai, kad planuojamuose sprendiniuose (įskaitant, bet neapsiribojant medžiagų kiekių žiniaraščiais) būtų įgyvendinami šis reikalavimas:* - transportuojant reikiamas medžiagas į statybvietę ir iš jos, turi būti naudojami daugkartiniai konteineriai;
16.	Universaliojo dizaino principų taikymo reikalavimai	*Antžeminiai lietaus nuotekų šulinių dangčiai turi būti su L komunikacijos žyma*
17.	Techniniai, kokybiniai (estetiniai, komforto, energinio naudingumo, triukšmo lygio ir t.t.) reikalavimai pagal statinio projekto sprendinių dalis	*[netaikoma]*
17.1.	sklypo sutvarkymo (sklypo plano):	*Numatyti sklypo tvarkymą:* *-esant poreikiui numatyti medžių kirtimą, nustatyti saugotinų želdynų atkuriamąją vertę;*
17.2.	architektūros daliai:	*[netaikoma]*
17.3.	konstrukcijų daliai:	*[netaikoma]*
17.4.	vandentiekio ir nuotekų šalinimo daliai:	*Projektuojami nauji lietaus nuotekų tinklai:* *- tinklai jungiami prie miesto lietaus nuotekų tinklų;* *- suprojektuoti lietaus nuotekų tinklus.*
17.5.	šildymo, vėdinimo ir oro kondicionavimo daliai:	*[netaikoma]*
17.6.	dujotiekio daliai:	*[netaikoma]*
17.7.	elektrotechnikos daliai:	*[netaikoma]*
17.8.	Elektrotechnikos daliai (prijungimas prie magistralinių tinklų)	*[netaikoma]*
17.8.	Elektroninių ryšių (telekomunikacijų) dalis	*[netaikoma]*
17.9.	Apsauginės signalizacijos, vaizdo stebėjimo dalis	*[netaikoma]*
17.10.	Gaisrinės signalizacijos dalis	*[netaikoma]*

Eil. Nr.	Pavadinimas	Reikalavimai
17.11.	Gaisrinės saugos dalis	*[netaikoma]*
17.12.	Procesų valdymo ir automatizacijos dalis	*[netaikoma]*
17.13.	Pasirengimo statybai ir statybos darbų organizavimo dalis	*Pagal normatyvinius dokumentus*
17.14.	statybos skaičiuojamosios kainos nustatymo daliai:	*Pagal normatyvinius dokumentus*
18.	Nurodymai sprendinių derinimui, jų pritarimui ir pan.	*Reikalavimai projektinių sprendinių derinimui, jų pritarimui.* *Suderinti tarpinių sprendinių derinimą su užsakovu.* *Projektuotojui prieš užsakovui tvirtinant Projektą ar jam pritariant pristatyti parengtą Projektą, pakomentuoti pagrindinius projektinius sprendinius bei nurodyti Projekto sprendinių atitiktį projektavimo užduočiai. Projekto patvirtinimas reiškia užsakovo pritarimą parengtam Projektui, bet neatleidžia projektuotojo nuo atsakomybės už normatyvinę Projekto kokybę.*
20.	Pageidaujami ekonominiai rodikliai	*Netaikoma*
21.	Statinio ar statinių grupės projektavimo ir statybos eiliškumas (jei reikia)	*Netaikoma*
22.	Projektavimo procesų valdymas ir automatizacija (jei reikia)	*Netaikoma*
23.	Reikalavimai projekto rengimo dokumentų kalbai (-oms)	*Projektas statybai Lietuvos Respublikoje rengiamas valstybine kalba.*
24.	Nurodymai statinio projekto dokumentų komplektavimui, įforminimui ir pateikimui	*Reikalavimai projekto dokumentams:* - *dokumentų rinkinių ir (arba) jo kopijų skaičius – 3 vnt* - *kompiuterinės laikmenos su įrašyta elektroniniu parašu pasirašyta Projekto kopija skaičius 2 vnt.* - *reikalavimai kompiuterinei laikmenai – PDF, 25 MB (raiška, dydis, formatai [(10)], kt.),*
25.	Ekspertizės atlikimas	*Užsakovas pasilieka teisę atlikti projekto ekspertizę: viso projekto. Projektuotojas privalo pataisyti projektą pagal ekspertizės akte nurodytas pagrįstas privalomas pastabas.* *Paveldosaugos (specialioji) ekspertizė yra privaloma, kai* *(i) nekilnojamojo kultūros paveldo statinio projekte numatomi šio statinio (jo teritorijos) tvarkomieji statybos darbai arba kartu su jais ir tvarkomieji paveldosaugos darbai arba* *(ii) rengiamas tik nekilnojamojo kultūros paveldo statinio (jo teritorijos) tvarkybos darbų projektas.*

Eil. Nr.	Pavadinimas	Reikalavimai
26.	Aplinkosauginiai (žalieji) reikalavimai	*Vykdomas žaliasis pirkimas vadovaujantis Aplinkos apsaugos kriterijų taikymo, vykdant žaliuosius pirkimus, tvarkos aprašo, patvirtinto Lietuvos Respublikos aplinkos ministro 2011 m. birželio 28 d. įsakymu Nr. D1-508 (Lietuvos Respublikos aplinkos ministro 2022 m. gruodžio 13 d. įsakymo Nr. D1-401 redakcija) 4.4.1 p. ir 2015 m. lapkričio 24 d. Komisijos įgyvendinimo reglamento (ES) 2015/2174 dėl orientacinio aplinkosauginių ir aplinkai palankių prekių bei paslaugų rinkinio, Europos aplinkos ekonominėms sąskaitoms skirtų duomenų perdavimo formato ir kokybės ataskaitų teikimo sąlygų, struktūros ir periodiškumo pagal Europos Parlamento ir Tarybos reglamentą (ES) Nr. 691/2011 dėl Europos aplinkos ekonominių sąskaitų priedu, kuriame nurodyta, kad vandens, nuotekų ir atliekų tvarkymo projektams skirtos inžinerijos ir architektūros paslaugos yra aplinkosauginės ir aplinkai palankios paslaugos.*

UŽSAKOVO PATEIKIAMI DUOMENYS IR DOKUMENTAI

Etapas	Užsakovo pateikiami dokumentai	Lapų sk.
Techninis projektas	Žemės sklypo **dokumentų (plano) kopijos.**	1

REIKALAVIMAI PROJEKTAVIMO PASLAUGŲ SUTEIKIMO REZULTATUI

Projektavimo etapas	Projektuotojo pateikiami dokumentai
Projektiniai pasiūlymai	bus reikalinga parengti projektinius pasiūlymus
Techninis projektas	*Pateikiama išvardintų dalių projektiniai sprendiniai, parengti vadovaujantis STR 1.04.04:2017 „Statinio projektavimas, projekto ekspertizė“ reikalavimais ir kitais norminiais teisės aktais* – *techninės specifikacijos;* – *aiškinamieji raštai;* – *brėžiniai;* – *sąnaudų kiekių žiniaraščiai.* *Atlikti principinių projektinių sprendinių ir galutinių projekto sprendinių pristatymą užsakovui., bei teisės aktais numatytas visuomenės informavimo apie numatomą statinio projektavimą procedūras.* *Visi projektiniai sprendiniai, naudojamos medžiagos projektavimo metu derinami su užsakovu. Derinti pateikiami eskiziniai variantai, inžinerinių sprendimų aprašymai.* ***Prieš projektavimą būtina įsivertinti ir apžiūrėti planuojamo objekto teritoriją, kad būtų tinkamai įvertinta esama urbanistinė aplinka, kontekstas.*** *Tai, kas nenurodyta šioje techninėje specifikacijoje privalo būti projektuojama ir statoma vadovaujantis galiojančiais normatyviniais dokumentais ir teisės aktais.* ***Pastabos:***

	- įvertinant projektavimo galimybes, bet neapsiribojant, projektuotojas turi užsakovui siūlyti įvairias projektinės galimybes suprojektuoti ir įrengti šias ar kitas neišvardintas, bet reikalingas numatomai veiklai vykdyti, inžinerinių sistemų išnaudojimo galimybes; *- projekto sprendiniai atskiruose projekto dokumentuose (techninėse specifikacijose, aiškinamuosiuose raštuose, brėžiniuose, sąnaudų kiekių žiniaraščiuose) neturi prieštarauti vieni kitiems;* *Projekto rengimo metu paaiškėjus, kad kai kurių šios techninės užduoties reikalavimų neįmanoma įvykdyti, paslaugų tiekėjas (rangovas projektuotojas) raštu apie tai turi informuoti užsakovą (statytoją) ir kartu, vadovaudamiesi protingumo ir teisingumo principais priimti logišką sprendimą dėl projektavimo užduoties koregavimo.*
Projekto vykdymo priežiūra	*Pateikiami dokumentai, vadovaujantis STR 1.06.01:2016 „Statybos darbai. Statinio statybos priežiūra“ reikalavimais ir kitais norminiais teisės aktais*
Kiti reikalavimai, nuostatos	*Tiekėjas atsakingas už statybos leidimo išėmimą, o pirkėjas jam suteiks visus paslaugoms suteikti reikalingus įgaliojimus.* *Statybą leidžiančio dokumento gavimo trukmė ir atitinkamo projekto ekspertizės atlikimo trukmė į Paslaugų trukmę neįskaičiuojamos.* *Projekto ekspertizės trukmė skaičiuojama nuo dienos, kai Tiekėjas perdavė parengtą techninį darbo projektą, kurio sprendiniams Pirkėjo pritarta, ekspertizei atlikti iki ekspertizės išvados, kad atitinkamą projektą rekomenduojama tvirtinti ar jam pritarti, gavimo dienos. Atitinkamo projekto pataisymas pagal ekspertizės privalomąsias pastabas ir ekspertizės išvados, kad atitinkamą projektą rekomenduojama tvirtinti ar jam pritarti, gavimas turi būti atliktas per protingą terminą, bet ne ilgiau, kaip per 20 (dvidešimt) kalendorinių dienų.* *Tiekėjas Pirkėjui kartu su projektinių pasiūlymų, techninio darbo projekto byla arba, projekto vykdymo priežiūros Paslaugų teikimo atveju, su galutiniu Paslaugų priėmimo-perdavimo aktu, perleidžia Užsakovui visas autoriaus turtines teises, numatytas Lietuvos Respublikos autorių teisių ir gretutinių teisių įstatyme, į visą projektinę dokumentaciją ir (arba) jos pavienes dalis, suteikiant teisę Užsakovui disponuoti kūriniais jo nuožiūra ir (arba) kitaip realizuoti turtines teises, įgytas Pirkimo sutarties pagrindu. Šalys nurodo ir susitaria, kad šiame punkte nurodytos autoriaus turtinės teisės bus laikomos perleistomis Pirkėjui, kai atitinkama projektinė dokumentacija arba jos dalis bus perduota Tiekėjo Pirkėjui Pirkimo sutartyje nustatyta tvarka. Tiekėjas nurodo ir patvirtina, kad Pirkėjas neprivalo sumokėti Tiekėjui papildomai už šiame punkte nurodytas perleistas autoriaus turtines teises į kūrinius (projektinę dokumentacija ir pavienes jos dalis). Šiame punkte nurodytas turtinių teisių perleidimas neribojamas Lietuvos Respublikos teritorija.* *Tiekėjas ne vėliau kaip per 10 darbo dienų nuo Sutarties įsigaliojimo dienos parengia ir su Pirkėju suderina detalų Paslaugų atlikimo grafiką (šios Techninės specifikacijos priedas), kuriame turi būti nurodytos planuojamų teikti Paslaugų pagrindiniai etapai, jų atlikimo laikotarpis*

PASLAUGŲ ATLIKIMO GRAFIKAS

Tiekėjas

Užsakovas

Tiekėjas ir Pirkėjas pagal Sutartį Nr. .... nustato žemiau nurodytų Paslaugų atlikimo grafiką:

Statinys Nr. 1

Paslaugų pavadinimas	Paslaugų suteikimo terminas (k.d.)	Paslaugų (etapo) suteikimo pradžios data	Paslaugų (etapo) suteikimo pabaigos data	Paslaugų (etapo) kaina, eurais

Užsakovas Tiekėjas

Priedas Nr. 2

projektavimo paslaugų apimtis.

Šviesiai žalia punktyrine linija pažymėta reikalingų suprojektuoti paviršinių nuotekų šalinimo tinklų preliminarios atkarpos. Planuojamas paviršinių nuotekų šalinimo tinklų trasos ilgis ne mažiau kaip 1565,1 metrai. Planuojama suprojektuoti paviršinių nuotekų šalinimo tinklų atkarpos dalies išdėstymas gali pasikeisti vertinant esamą situaciją projektavimo proceso eigoje.

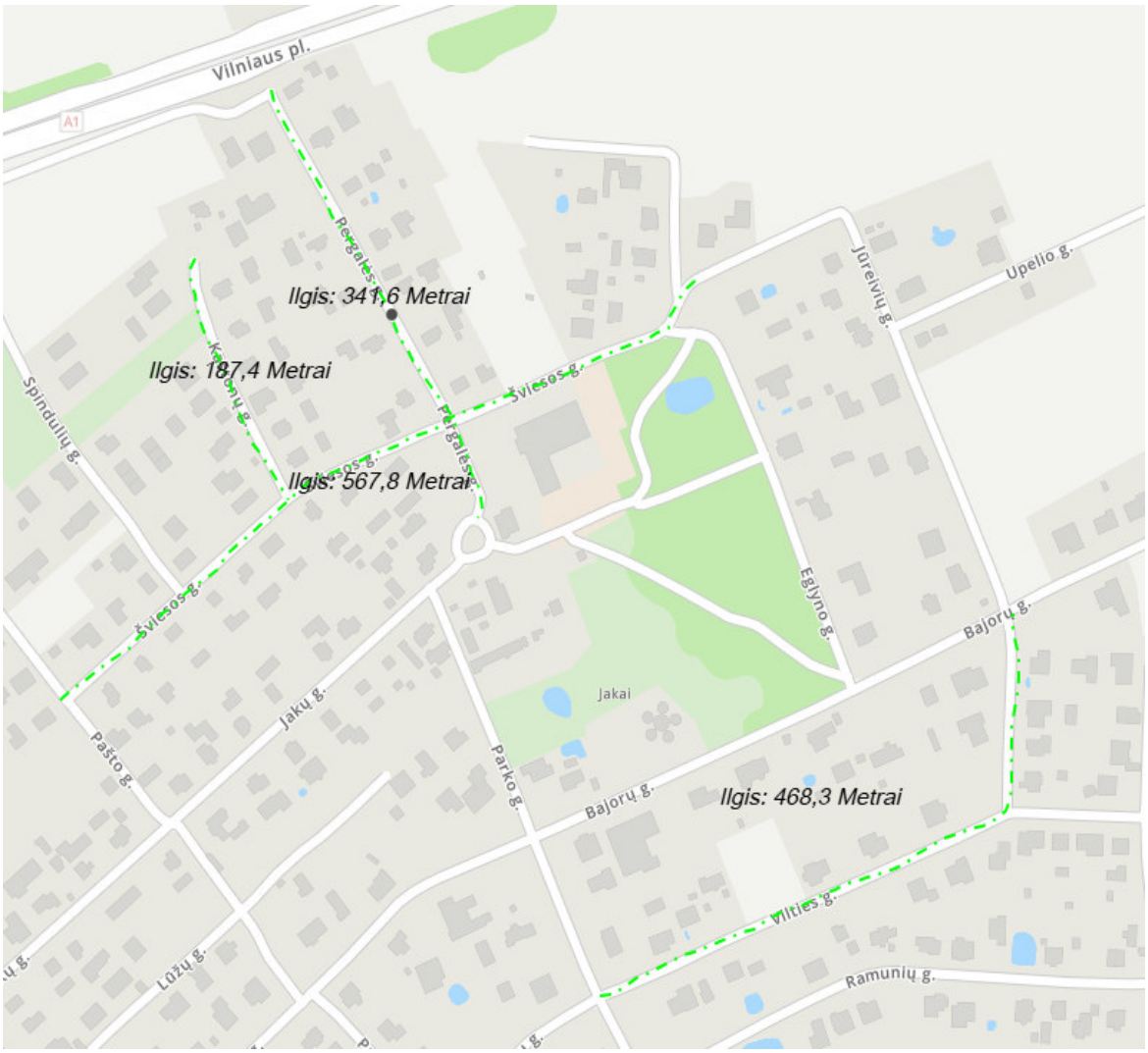

Ištrauka iš rengiamo Klaipėdos rajono paviršinių nuotekų tvarkymo infrastruktūros plėtros specialiojo plano

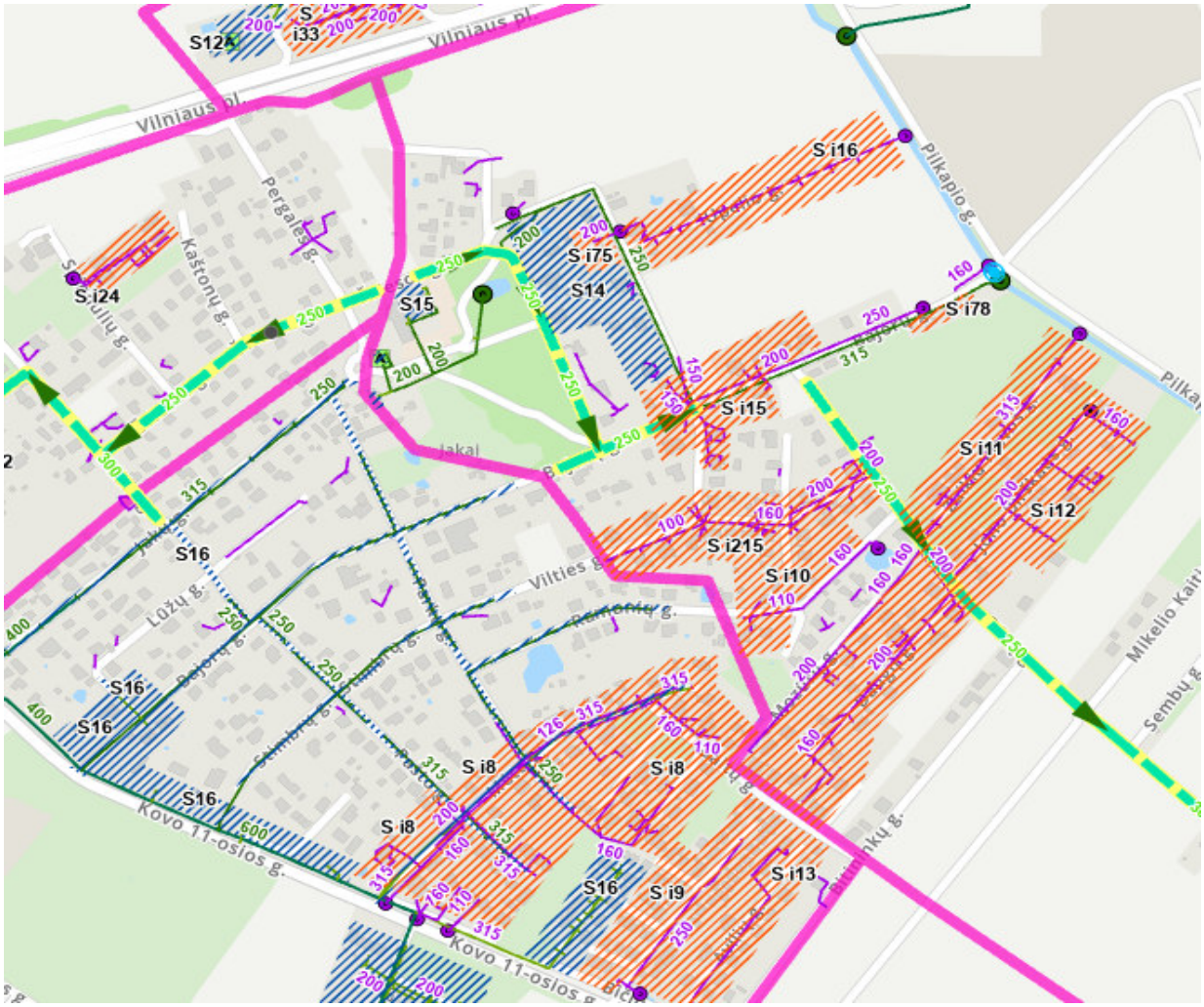
S12A
S i33
Vilniaus pl.
Vilniaus pl.
S i16
Pilkapio g.
S i75
S14
S15
S i24
Kastonų g.
Pergalės g.
S i78
S i15
S i11
S i12
S i215
S i10
Vilties g.
Lozų g.
S16
S i8
S i9
S i13
Kovo 11-osios g.
Mikelio Kai
Sembu g.

DETALŪS METADUOMENYS	
Dokumento sudarytojas (-ai)	Klaipėdos rajono savivaldybės administracija
Dokumento pavadinimas (antraštė)	Paviršinių nuotekų šalinimo tinklų naujos statybos Jakų k. Šviesos, Kaštonų, Vilties, Pergalės g. techninio darbo projekto parengimo techninė užduotis
Dokumento registracijos data ir numeris	2025-04-28 Nr. A37-122
Dokumento gavimo data ir dokumento gavimo registracijos numeris	-
Dokumento specifikacijos identifikavimo žymuo	ADOC-V1.0
Parašo paskirtis	Pasirašymas
Parašą sukūrusio asmens vardas, pavardė ir pareigos	
Parašo sukūrimo data ir laikas	2025-04-28 15:33
Parašo formatas	Einamojo galiojimo (XAdES-EPES)
Laiko žymoje nurodytas laikas	
Informacija apie sertifikavimo paslaugų teikėją	KRSA-DC1-CA
Sertifikato galiojimo laikas	2024-08-05 08:28 - 2025-08-05 08:28
Parašo paskirtis	Pasirašymas
Parašą sukūrusio asmens vardas, pavardė ir pareigos	
Parašo sukūrimo data ir laikas	2025-04-29 10:19
Parašo formatas	Einamojo galiojimo (XAdES-EPES)
Laiko žymoje nurodytas laikas	
Informacija apie sertifikavimo paslaugų teikėją	KRSA-DC1-CA
Sertifikato galiojimo laikas	2024-07-29 07:55 - 2025-07-29 07:55
Parašo paskirtis	Pasirašymas
Parašą sukūrusio asmens vardas, pavardė ir pareigos	
Parašo sukūrimo data ir laikas	2025-04-29 12:22
Parašo formatas	Einamojo galiojimo (XAdES-EPES)
Laiko žymoje nurodytas laikas	
Informacija apie sertifikavimo paslaugų teikėją	ADIC CA ECC
Sertifikato galiojimo laikas	2025-04-02 09:51 - 2029-04-01 09:51
Informacija apie būdus, naudotus metaduomenų vientisumui užtikrinti	-
Pagrindinio dokumento priedų skaičius	0
Pagrindinio dokumento pridedamų dokumentų skaičius	0
Programinės įrangos, kuria naudojantis sudarytas elektroninis dokumentas, pavadinimas	Elpako v.20250417.1
Informacija apie elektroninio dokumento ir elektroninio (-ių) parašo (-ų) tikrinimą (tikrinimo data)	Tikrinant dokumentą nenustatyta jokių klaidų (2025-05-14)
Elektroninio dokumento nuorašo atspausdinimo data ir ją atspausdinęs darbuotojas	
Paieškos nuoroda	-
Papildomi metaduomenys	-

TIIIS paslaugos

"Topografinių ir inžinerinių tinklų planų erdvinių duomenų teikimas derinti ir tvarkyti" ataskaita

Sugeneruota: 2025-09-24 12:06

Paslaugos gavėjo informacija

Vardas ir pavardė:

GKP:

Paslaugos užsakymo informacija

Numeris:	TIIIS1-20250901-058443
Paslaugos nuoroda:	https://tiiis.planuojustatau.lt/portal/orders/TIIIS1-20250901-058443
Pavadinimas:	Klaipėdos r. sav., Sendvario sen., Jakų k.
Adresas:	Klaipėdos r. sav., Sendvario sen., Jakų k.
Prašymo teritorija:	4.23 ha
Pateikto plano tipas:	Topografinis planas – pilnas turinys
Rezervuoti šulinių numeriai:	Ne
Paslaugos gavėjo komentaras:	
Paslaugos gavėjo įkeltas dokumentas:	Jakai.pdf, AiskinamasisUzsakymas.pdf
Paslaugos būsena:	Prašymas ir erdviniai duomenys priimti

Pateiktą planą ir plano ED suderino

EDT organizacija:	Klaipėdos rajono savivaldybės administracija (68)
EDT grupė:	Klaipėdos r. sav. - Žemėtvarkos, geodezijos ir GIS skyrius (70)
Priimtas sprendimas:	Erdviniai duomenys priimti
Administracinį sprendimą priėmusio asmens vardas ir pavardė:	
Pateiktas tikrinti EDR:	Jaku.dwg
Pridėti dokumentai:	Jakai.pdf, AiskinamasisUzsakymas.pdf

Veiksmų ir organizacijos priimtų sprendimų išklotinė

2025-09-02 09:52:10	Gauta užduotis "Priimti ED (TOPO)"
2025-09-09 08:35:20	Atmesti: neteisingi duomenys
2025-09-11 12:11:29	Gauta užduotis "Priimti ED (TOPO)"
2025-09-17 10:32:52	Atmesti: neteisingi duomenys
2025-09-17 16:16:06	Gauta užduotis "Priimti ED (TOPO)"
2025-09-24 11:56:01	Erdviniai duomenys priimti

ED pateikti susipažinti

Organizacija: AB „Klaipėdos vanduo“ (210)
Organizacijos grupė: AB "Klaipėdos vanduo".Vandentiekio tinklų skyrius. Nuotekų tinklų skyrius 2
Gautas EDR: Jaku.dwg

ED pateikti susipažinti

Organizacija: AB „Energijos skirstymo operatorius“ ESO (80)
Organizacijos grupė: AB „Energijos skirstymo operatorius“. Klaipėdos regionas, dujotiekio
Gautas EDR: Jaku.dwg

ED pateikti susipažinti

Organizacija: AB „Energijos skirstymo operatorius“ ESO (80)
Organizacijos grupė: AB „Energijos skirstymo operatorius“. Elektros duomenys (81)
Gautas EDR: Jaku.dwg

ED pateikti susipažinti

Organizacija: Akcinė bendrovė "Via Lietuva" (365)
Gautas EDR: Jaku.dwg

ED pateikti susipažinti

Organizacija: Klaipėdos rajono savivaldybės administracija (68)
Organizacijos grupė: Klaipėdos r. sav. - Žemės ūkio ir aplinkosaugos skyrius (69)
Gautas EDR: Jaku.dwg

ED pateikti susipažinti

Organizacija: UAB „Skaidula“ (131)
Gautas EDR: Jaku.dwg

ED pateikti susipažinti

Organizacija: Telia Lietuva, AB (86)
Organizacijos grupė: Telia Lietuva, AB. Klaipėdos regionas, ryšių tinklo duomenys (420)
Gautas EDR: Jaku.dwg

ED pateikti susipažinti

Organizacija: VšĮ „Plačiajuostis internetas" (303)

Gautas EDR: Jaku.dwg

Pasirašyta kvalifikuotu elektroniniu parašu
SERGIEJUS BARKAUSKAS
Data: 2025-09-11 11:39:06 GMT+3

Topografuvimo darbų teritorijos išdėstymo schema



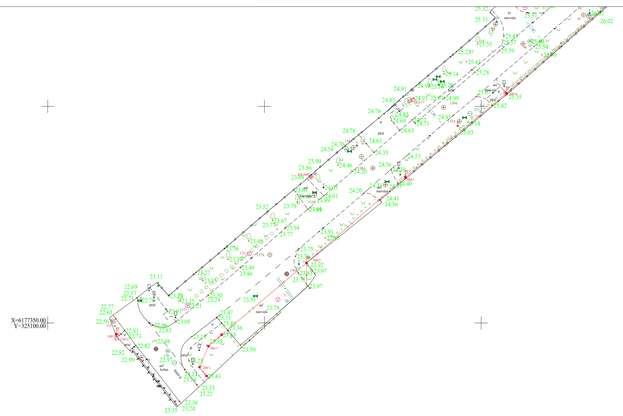

24 55 - 0220 | 25 55 - 0201
24 55 - 0240 | 25 55 - 0221

25 55 - 0201 | 25 55 - 0202
25 55 - 0221 | 25 55 - 0222

TOPOGRAFINĖ NUOTRAUKA M 1:500

VALSTYBĖS ĮMONĖS ŽEMĖS ŪKIO DUOMENŲ CENTRO
Žemės tvarkymo ir geodezijos departamento
Šiaulių žemėtvarkos ir geodezijos skyrius
(marka, adresas, tel., el. p.)

Tilžės g. 170-226, LT-76296 Šiauliai,
tel. +370 614 06 063, el. p. siauliai@zuvk.lt

TYRĖ PASLAUGOS Nr.	TIES21-20250901-058443		
MATUOJANTI ĮMONĖ	VĮ "Žemės ūkio duomenų centras"		
UŽSAKOVAS	UAB "Panevėžio rykių statyba"	RANGOVAS	UAB "Panevėžio rykių statyba"
OBJEKTAS	Klaipėdos r. sav., Dreverių sen., Jakų k. Suvestinio inžinerinių tinklų planas M 1:500		
KOORDINATŲ SISTEMA: LKS-94		AUKŠČIŲ SISTEMA: LAAS07-2000	
Pagrindinio objekto tikslumas, cm	Horizontalusis: 5	Vertikalusis: 4	Lapų:
GEODEZININKAS	Kvalifikacijos pažymėjimo Nr., SGKV-1073		
		2025-09-01	

Aktuališkai atvaizduoja VĮ ŽŪDC Šiaulių centras
Nr.17

Topografuvimo darbų teritorijos išdėstymo schema



TOPOGRAFINĖ NUOTRAUKA M 1:500

25'55 - 0161 | 25'55 - 0162 | 25'55 - 0162 | 25'55 - 0163
25'55 - 0181 | 25'55 - 0182 | 25'55 - 0182 | 25'55 - 0183
25'55 - 0181 | 25'55 - 0182 | 25'55 - 0182 | 25'55 - 0183
25'55 - 0201 | 25'55 - 0202 | 25'55 - 0202 | 25'55 - 0203

X=6177650.00
Y=325550.00

VALSTYBĖS ĮMONĖS ŽEMĖS ŪKIO DUOMENŲ CENTRO
Žemės tvarkymo ir geodezijos departamento
Šiaulių žemėtvarkos ir geodezijos skyrius
Įmonės k. 306226553, PVM id. k. LT100630283014
Tilžės g. 170-226, LT-76296 Šiauliai,
tel. +370 614 06 063, el. p. siauliai@zuzki.lt

TIESĖ PASLAUGOS Nr.	TIES21-20250901-058443		
MATUOJANTI ĮMONĖ	VĮ "Žemės ūkio duomenų centras"		
UŽSAKOVAS	UAB "Panevėžio rytų statyba"	RANGOVAS	UAB "Panevėžio rytų statyba"
OBJEKTAS	Klaipėdos r. nav., Šendvario sen., Jakų k. Sveverlaiškio inžinerinių tinklų planas M 1:500		
KOORDINAČIŲ SISTEMA: LKS-94		AUKŠČIŲ SISTEMA: BAS77	
Pagrindinio objektų tikslumas, cm	Horizontalusis: 5	Vertikalusis: 4	Lapų: 1
GEODEZININKAS	Kvalifikacijos pažymėjimo Nr., JGKV-1673		
	Bernardas Ilavavykas		2025-09-01

VĮ "Valstybės įmonė "Žemės ūkio duomenų centras" Nr.17

Topografuvimo darbų teritorijos išdėstymo schema



X=6177300.00
Y=325650.00

25/55 - 0202
25/55 - 0222
25/55 - 0223
25/55 - 0203
25/55 - 0223
25/55 - 0204
25/55 - 0224

TOPOGRAFINĖ NUOTRAUKA M 1:500

TIRS PATALPOS	Nr	TIRS1-20250901-058443	
MATUOJANTI ĮMONĖ		VĮ "Žemės ūkio duomenų centras"	
UŽSAKOVAS		UAB "Panevėžio regio viešbutis"	RANGOVAS: UAB "Panevėžio regio viešbutis"
OBJEKTAS		Klaipėdos r. nav., Šendvario sen., Jakų k. Suvestinius inžinerinių tinklų planas M 1:500	
KOORDINATŲ SISTEMA: LKS-94			AUKŠČIŲ SISTEMA: BAS: Gro
Pagrindinio objekto lokalizuoja, ctn		Horizontalus: 5	Vertikalus: 4
GEODEZININKAS		Kvalifikacijos pažymėjimo Nr.: JGKV-1073	2025-09-01

VALSTYBĖS ĮMONĖS ŽEMĖS ŪKIO DUOMENŲ CENTRO
Žemės tvarkymo ir geodezijos departamento
Šiaulių žemėtvarkos ir geodezijos skyrius
įmonės k. 306206510, PVM mok. k. LT100630600019
Tilžės g. 170-226, LT-76296 Šiauliai,
tel. +370-614 06 063, el. p. siauliai@zudc.lt

Nr.17

INŽINERIJA LT
Geodezija • Projektavimas

TOPOGRAFINIS PLANAS

(Pilnas turinys)

M 1:500

Pašto g. Jakų k.
TIIIS1-20260716-040970

Klaipėda
2026

Uždaroji akcinė bendrovė „Inžinerija LT“, įmonės kodas: 302677178
Mob.: +370659 13 566, el. p.: info@inzinerija.lt

Klaipėdos rajono savivaldybė

(fizinio arba juridinio asmens pavadinimas)

Įmonės kodas 188773688; Klaipėdos g. 2, Gargždai, LT-96130 Klaipėdos r.

(įmonės/asm. kodas, adresas, tel. Nr.)

Vykdytojas direktoriui

TOPOGRAFINIO PLANO UŽSAKYMAS

2026-06-17

Klaipėda

Objekto adresas:	Pašto g., Jakų k.
Plano tipas:	Topografinis planas - pilnas turinys

Tikslumo klasė	**Išmatuotų topografinių objektų padėties paklaida (vid. kv. paklaida, 95 proc. tikimybė), cm**		
	horizontalios	vertikalios	
	tvirtų kontūrų	kietų paviršių	kitų paviršių
B	20	10	20
Objektai matuojami didesniu tikslumu nei topografinio plano tikslumas			

Užsakovas direktorius

. . . . . .

KLAIPĖDOS RAJONO SAVIVALDYBĖ

TERITORIJOS, KURIOJE REIKALINGA ATLIKTI TOPOGRAFINIUS TYRINĖJIMUS SCHEMA



AIŠKINAMASIS RAŠTAS

Geodezinių matavimų data, laikas:	2026-07-08 13:00			
Geodezinių matavimų vykdytojas:	UAB "INŽINERIJA LT", 302677178, Klaipėdos g. 15, Kretingalė +37068311296			
Vykdytojo vardas ir pavardė:	Dovydas Uksas, 1GKV-1859			
Matavimuose dalyvavę asmenys:	Dovydas Uksas			
Geodezinio pagrindo punktai:	-			
Įrengtas topografinio plano geodezinis pagrindas:	Matuota GPS			
Geodezinių matavimų tikslumas:	Reglamento VI skyrius			
Užsakovo nustatytas topografinio plano tikslumas:	B	20	10	20
Gautas topografinio plano tikslumas:	A	5	5	5
Didesniu tikslumu pamatuoti objektai:				
"Infostatyba" suteiktas numeris:				
Kita su topografinio plano parengimu susijusi informacija:	būtini gretimų nekilnojamųjų daiktų savininkų ar valdytojų sutikimai ir pan.			
Topografinį planą derinanti savivaldybės administracija:	Klaipėdos r. sav. - Žemėtvarkos, geodezijos ir GIS skyrius			

Vykdytojas

. . . . . .

Topografinis planas M 1:500

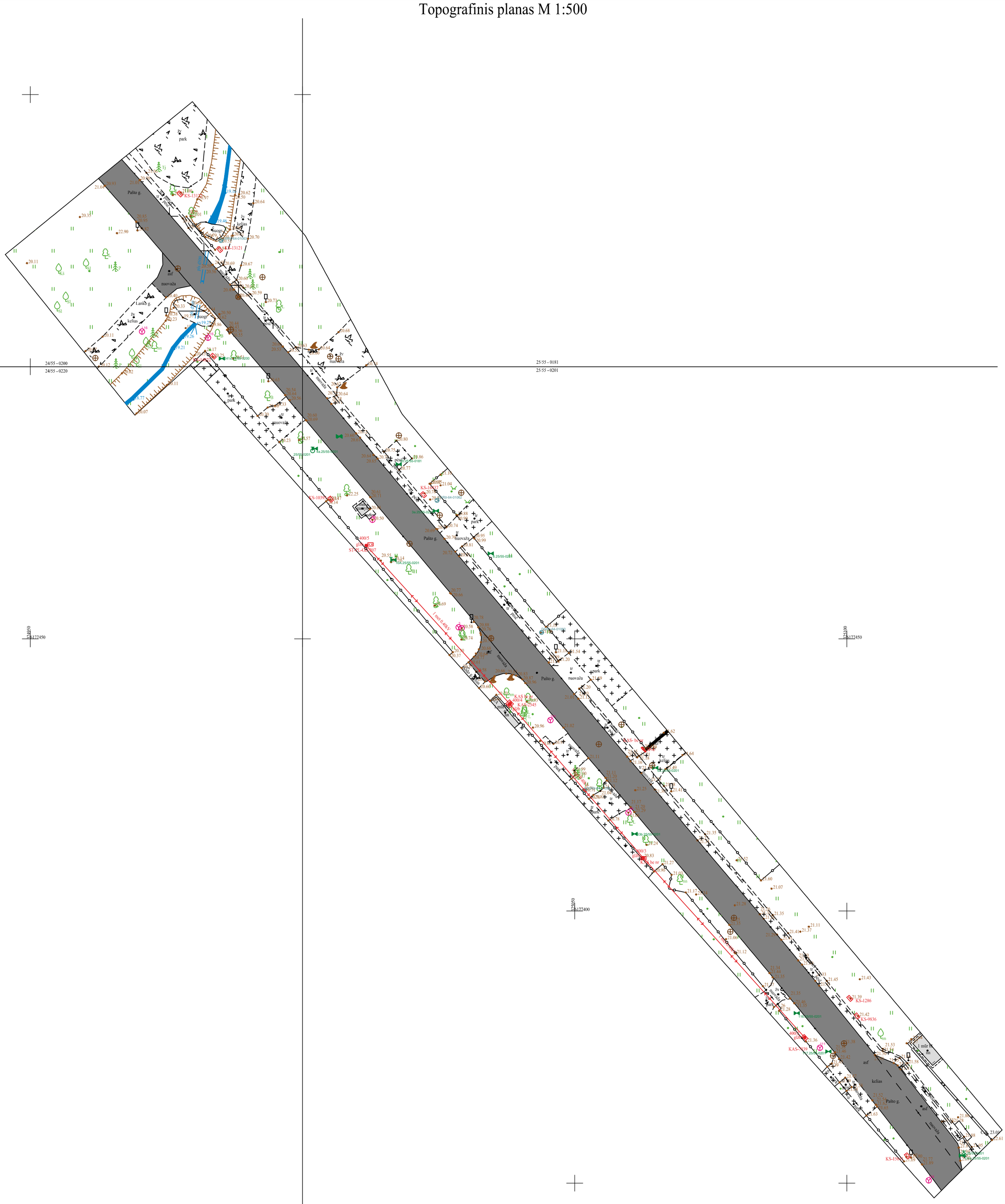

Plano tipas:	Topografinis planas - pilnas turinys				
Objekto adresas:	Jakų k., Pašto g.				
TIIIS numeris	TIIIS1-20260713-040028				
Aukščių sistema	Koordinačių sistema	Pagrindinis objektų tikslumas, cm			
LAS07	LKS-94	Horizontalus:	5	Vertikalus:	5
Geoido modelis	UAB "Inžinerija LT"	Įmonės kodas 302677178, Klaipėdos g. 15, Kretingalė, Klaipėdos r., +37065913566			
LIT20G					
Kv. paž. Nr.	Vardas, pavardė		Parašas		Data
					2026-07-08
Užsakovas			Mastelis	Lapo Nr.	Lapų sk.
Klaipėdos rajono savivaldybė			1:500	1	1

Dokumentą elektroniniu parašu pasirašė DOVYDAS UKSAS
Data: 2026-07-26 11:51:24

TIIIS paslaugos

"Topografinių ir inžinerinių tinklų planų erdvinių duomenų teikimas derinti ir tvarkyti" ataskaita

Sugeneruota: 2026-08-04 10:10

Paslaugos gavėjo informacija

Vardas ir pavardė:

GKP:

Paslaugos užsakymo informacija

Numeris:	TIIIS1-20260716-040970
Paslaugos nuoroda:	https://tiiis.planuojustatau.lt/portal/orders/TIIIS1-20260716-040970
Pavadinimas:	PAstro g. Jaku k.(TOPO pakartotinai)
Adresas:	PAstro g. Jaku k.(TOPO pakartotinai)
Prašymo teritorija:	0.60 ha
Pateikto plano tipas:	Topografinis planas – pilnas turinys
Rezervuoti šulinių numeriai:	Ne
Paslaugos gavėjo komentaras:	Įkelta pakartotiniam derinimui gavus ESO pastabas
Paslaugos gavėjo įkeltas dokumentas:	Užsakymas.pdf, PASTO_G_TOPO.pdf, Aiškinamasis.pdf
Paslaugos būsena:	Prašymas ir erdviniai duomenys priimti

Pateiktą planą ir plano ED suderino

EDT organizacija:	Klaipėdos rajono savivaldybės administracija (68)
EDT grupė:	Klaipėdos r. sav. - Žemėtvarkos, geodezijos ir GIS skyrius (70)
Priimtas sprendimas:	Erdviniai duomenys priimti
Administracinį sprendimą priėmusio asmens vardas ir pavardė:	
Pateiktas tikrinti EDR:	PASTO_G_TOPO.dwg
Pridėti dokumentai:	Užsakymas.pdf, PASTO_G_TOPO.pdf, Aiškinamasis.pdf

Veiksmų ir organizacijos priimtų sprendimų išklotinė

2026-07-26 11:59:42	Gauta užduotis "Priimti ED (TOPO)"
2026-08-03 15:17:49	Erdviniai duomenys priimti

ED pateikti susipažinti

Organizacija:	AB „Klaipėdos vanduo“ (210)
Organizacijos grupė:	AB "Klaipėdos vanduo".Vandentiekio tinklų skyrius. Nuotekų tinklų skyrius 2

Gautas EDR: PASTO_G_TOPO.dwg

ED pateikti susipažinti

Organizacija: AB „Energijos skirstymo operatorius“ ESO (80)
Organizacijos grupė: AB „Energijos skirstymo operatorius“. Elektros duomenys (81)
Gautas EDR: PASTO_G_TOPO.dwg

ED pateikti susipažinti

Organizacija: AB „Energijos skirstymo operatorius“ ESO (80)
Organizacijos grupė: AB „Energijos skirstymo operatorius“. Klaipėdos regionas, dujotiekio
Gautas EDR: PASTO_G_TOPO.dwg

ED pateikti susipažinti

Organizacija: Klaipėdos rajono savivaldybės administracija (68)
Organizacijos grupė: Klaipėdos r. sav. - Žemės ūkio ir aplinkosaugos skyrius (69)
Gautas EDR: PASTO_G_TOPO.dwg

ED pateikti susipažinti

Organizacija: Telia Lietuva, AB (86)
Organizacijos grupė: Telia Lietuva, AB. Klaipėdos regionas, ryšių tinklo duomenys (420)
Gautas EDR: PASTO_G_TOPO.dwg

Pateiktų duomenų patikros ataskaita

Ataskaitos sugeneravimo data ir laikas: **2026-07-26 11:59**

Prašymo numeris: **TIIIS1-20260716-040970**

Plano tipas: **Topografinis planas – pilnas turinys**

Duomenų failo pavadinimas: **PASTO_G_TOPO.dwg**

Duomenų failo dydis: **1.30 MB**

Teritorijos dydis (pagal erdvinio objekto kodu 2810 apibrėžtą teritoriją): **0.6019 ha**

Ar nustatyta kritinių klaidų: **Ne**

Apibendrintas klaidų sąrašas

Kritiškumo lygis	Klaidos aprašymas	Klaidų skaičius
Įspėjimas	Pateiktuose ED yra erdvinių objektų, kurie nepatenka į prašymo teritoriją (pagal erdvinio objekto kodu 2810 apibrėžtą teritoriją).	1

Kritinė klaida - negalima tęsti ED pateikimo. Įspėjimas - galima tęsti ED pateikimą.

Įkelti edrviniai objektai

Įkeltų erdvinių objektų skaičius: **630**

Įkelto EO kodas	EO pavadinimas	Įkeltų EO skaičius
2102	Nesutvirtinto šlaito viršus	2
2107	Pavienis akmuo	4
2131	Žemės paviršiaus normalinis aukštis	244
2132	Vandens paviršiaus normalinis aukštis	4
2134	Bordiūro viršaus aukščio taškas	52
2201	Upė	2
2221	Vandens telkinio krantas	4
2235	Vandens pralaida – vamzdis	1
2241	Drenažo išleidimo, pralaidos žiotys	2
2331	Lapuotis medis	23
2332	Spygliuotis medis	8
2333	Vaismedis	8
2336	Medžio kamieno kontūras	7
2403	Natūrali pieva	27
2405	Gėlynas	1

Įkelto EO kodas	EO pavadinimas	Įkeltų EO skaičius
2421	Asfaltbetonio danga	4
2422	Betono danga	1
2424	Trinkelių danga	31
2425	Plytelių danga	4
2426	Žvyro danga	7
2431	Apvadas, ribojantis gatvės, įvažiavimo į kiemą, automobilių stovėjimo aikštelės važiuojamąją dalį	16
2432	Gatvės, įvažiavimo į kiemą, automobilių stovėjimo aikštelės važiuojamosios dalies riba be apvado	30
2434	Nevažiuojamosios dalies dirbtinės dangos riba be apvado	9
2436	Dirbtinės dangos interpretuota riba	10
2440	Dirbtinę dangą ribojantis nužemintas bordiūras	15
2511	Kelio ženklas ant stulpo	9
2602	Gamybos ir pramonės arba pagalbinio ūkio paskirties pastatas	3
2631	Antžeminė pastato siena	3
2637	Nesudėtingo statinio kontūras (pavėsinė, šiltnamis)	2
2657	Stogo kraštas	1
2672	Pastato cokolio normalinis aukštis	1
2704	Betoninė, plytinė ir pan. sienelė, aukštesnė nei 1 m tvora ant juostinio pamato	1
2706	Tvora su tvirtomis atramomis	16
2709	Vartai, užtvaros	9
2726	Tvirto (kapitalinio) stendo kontūras	1
3104	Žemosios įtampos elektros oro linijos kabelis / laidas	1
3122	Skirstomoji, įvadinė apskaitos skirstomoji spinta	15
3181	Elektros tinklo linijos stulpas	4
3238	Dujų paskirstymo stotis, slėgio reguliavimo įrenginys	4
3521	Vandentiekio sklendė	13
3532	Hidrantas, įrengtas ne šulinyje	2
3557	Vandentiekio atpažinimo ženklas (sargelis)	1
3651	Buitinių ir gamybinių nuotekų šalinimo tinklo apžiūros šulinio / kameros dangtis	16
3751	Lietaus nuotakyno tinklo ir uždaro drenažo šulinio / kameros dangtis	2
3770	Lietaus nuotakyno tinklo ir uždaro drenažo šulinėlio skylėtas dangtis (grotelės)	1
3851	Ryšių kabelių šulinio / kameros dangtis	9

Topografinis planas su požeminėmis komunikacijomis

Topografinis planas M 1:500

5530-0004-0215

4400-0056-4732

5530-0004-0270

4400-2457-2154

5530-0004-0271

4400-6087-9961

5530-0004-0203

4400-6083-9332

4400-1429-3502

4400-0290-7439

4400-1429-2489

4400-0861-1210

4400-1607-2194

4400-4028-5287

5530-0004-0281

4400-1286-5442

4400-2053-60

5530-0004-0177

4400-(

5530-0004-0190

5530-0004-0178

Plano tipas:	Topografinis planas - pilnas turinys				
Objekto adresas:	Jakų k., Pašto g.				
TIIIS nnumeris					
Aukščių sistema	Koordinačių sistema	Pagrindinis objektų tikslumas, cm			
LAS07	LKS-94	Horizontalus:	5	Vertikalus:	5
Geoido modelis	UAB "Inžinerija LT"	Įmonės kodas 302677178, Klaipėdos g. 15, Kretingalė, Klaipėdos r., +37056913566			
LIT20G					
Kv. paž. Nr.	Vardas, pavardė	Parašas		Data	
				2026-07-08	
Užsakovas		Mastelis	Lapo Nr.	Lapų sk.	
Klaipėdos rajono savivaldybė		1:500	1	1	

TIIIS paslaugos "Topografinių ir inžinerinės infrastruktūros objektų erdvinių duomenų ir kitos informacijos gavimas" ataskaita

Sugeneruota: 2026-06-18 13:41

Paslaugos gavėjo informacija

Vardas ir pavardė:	Dovydas Ukaso
Naudotojo atstovaujamos įmonės pavadinimas:	-

Paslaugos užsakymo informacija

Numeris:	TIIIS2-20260618-038951
Paslaugos nuoroda:	https://tiiis.planuojustatau.lt/portal/orders/TIIIS2-20260618-038951
Pavadinimas:	JAkai, Pasto g.
Adresas:	JAkai, Pasto g.
Paslaugos kaina be PVM:	0
PVM:	0
Kaina su PVM:	0

Paslaugos vykdymo etapai

Data, laikas:	***Prašymo būsena:***
2026-06-18 08:17	Prašymas pateiktas
2026-06-18 13:31	Prašymas įvykdytas

Prašymo teritorija: 0.6 ha

Užsakyti erdviniai duomenys:

Topografija

Aukščio informacija

- Dujų tinklai
- Apšvietimo tinklai
- Elektros tinklai
- Lietaus nuotakynas
- Drenažo tinklai
- Naftos tinklai
- Nuotekų šalinimo tinklai
- Elektroninių ryšių infrastruktūra
- Kiti inžineriniai tinklai
- Šilumos tiekimo tinklai
- Vandentiekio tinklai

Pasirinkti duomenų tvarkytojai ir veiksmai:

Klaipėdos rajono savivaldybės administracija:

Organizacijos pavadinimas (identifikatorius):	Klaipėdos rajono savivaldybės administracija (68)
Duomenų teikimo būdas:	Nesinchronizuojami
Duomenų apmokestinimas:	Nemokami
Tvarkytojas pateikė duomenis prašymo teritorijoje automatiniu būdu:	Taip
Tvarkytojas pateikė duomenis prašymo teritorijoje rankiniu būdu:	Ne

EDT duomenų teikimo etapai

Data, laikas:	***Prašymo būsena:***
2026-06-18 08:21	Pateikta užklausa tvarkytojui
2026-06-18 08:36	Gautas EDT atsakymas dėl kainos

AB „Klaipėdos vanduo“:

Organizacijos pavadinimas (identifikatorius):	AB „Klaipėdos vanduo“ (210)
Duomenų teikimo būdas:	Nesinchronizuojami
Duomenų apmokestinimas:	Nemokami
Tvarkytojas pateikė duomenis prašymo teritorijoje automatiniu būdu:	Taip
Tvarkytojas pateikė duomenis prašymo teritorijoje rankiniu būdu:	Ne

EDT duomenų teikimo etapai

Data, laikas:	***Prašymo būsena:***
2026-06-18 08:21	Pateikta užklausa tvarkytojui
2026-06-18 08:27	Gautas EDT atsakymas dėl kainos

Telia Lietuva, AB. Klaipėdos regionas, ryšių tinklo duomenys:

Organizacijos pavadinimas (identifikatorius):	Telia Lietuva, AB. Klaipėdos regionas, ryšių tinklo duomenys (420)
Duomenų teikimo būdas:	Nesinchronizuojami
Duomenų apmokestinimas:	Nemokami

Tvarkytojas pateikė duomenis prašymo teritorijoje automatiniu būdu:	Taip
Tvarkytojas pateikė duomenis prašymo teritorijoje rankiniu būdu:	Ne

EDT duomenų teikimo etapai

Data, laikas:	*Prašymo būsena:*
2026-06-18 08:21	Pateikta užklausa tvarkytojui
2026-06-18 13:31	Gautas EDT atsakymas dėl kainos

AB „Energijos skirstymo operatorius“. Elektros duomenys pateikimui:

Organizacijos pavadinimas (identifikatorius):	AB „Energijos skirstymo operatorius“. Elektros duomenys pateikimui (433)
Duomenų teikimo būdas:	Nesinchronizuojami
Duomenų apmokestinimas:	Nemokami
Tvarkytojas pateikė duomenis prašymo teritorijoje automatiniu būdu:	Taip
Tvarkytojas pateikė duomenis prašymo teritorijoje rankiniu būdu:	Ne

EDT duomenų teikimo etapai

Data, laikas:	*Prašymo būsena:*
2026-06-18 08:21	Pateikta užklausa tvarkytojui
2026-06-18 08:27	Gautas EDT atsakymas dėl kainos

AB „Energijos skirstymo operatorius“. Dujotiekio duomenys pateikimui:

Organizacijos pavadinimas (identifikatorius):	AB „Energijos skirstymo operatorius“. Dujotiekio duomenys pateikimui (434)
Duomenų teikimo būdas:	Nesinchronizuojami
Duomenų apmokestinimas:	Nemokami
Tvarkytojas pateikė duomenis prašymo teritorijoje automatiniu būdu:	Taip
Tvarkytojas pateikė duomenis prašymo teritorijoje rankiniu būdu:	Ne

EDT duomenų teikimo etapai

Data, laikas:	*Prašymo būsena:*
2026-06-18 08:21	Pateikta užklausa tvarkytojui
2026-06-18 08:27	Gautas EDT atsakymas dėl kainos

UAB „PANEVĖŽIO RYŠIŲ STATYBA”

ĮSAKYMAS
DĖL ATSAKINGŲ ASMENŲ PASKYRIMO OBJEKTUOSE
2026-02-26 Nr. 01-08
Panevėžys

Vadovaudamasis Lietuvos Respublikos statybos įstatymu, Lietuvos Respublikos civiliniu kodeksu bei Statybos techniniais reglamentais STR 1.06.01:2016 „Statybos darbai. Statinio statybos priežiūra“, STR 1.02.01:2017 „Statybos dalyvių atestavimo ir teisės pripažinimo tvarkos aprašas“ ir STR 1.04.04:2017 „Statinio projektavimas. Statinio ekspertizė“,

Į S A K A U:

1. S k i r t i, UAB „Panevėžio ryšių statyba“ inžinierių-projektuotoją Ričardą Pliuškį, gim. 1982-05-21, (kvalifikacijos atestatų Nr. 37013 ir Nr. 35828 turėtoją) statinio projekto vadovu ir projekto vykdymo priežiūros vadovu visiems objektams, vykdomiems pagal UAB „Panevėžio ryšių statyba“ 2026 metais sudarytas statybos rangos, projektavimo ir (ar) projektavimo-rangos sutartis.
2. Į g a l i o t i, Ričardą Pliuškį atstovauti UAB „Panevėžio ryšių statyba“: VĮ „Registrų centras“, Lietuvos Respublikos statybos leidimų ir statybos valstybinės priežiūros informacinėje sistemoje „INFOSTATYBA“, sistemoje StatybosZurnalas.lt, valstybės ir savivaldybių institucijose, kitose įstaigose, įmonėse ir organizacijose, bei suteikti jam teisę: teikti, pasirašyti ir tvirtinti dokumentus elektroniniu parašu; užsakyti ir gauti prisijungimo sąlygas; teikti projektinius pasiūlymus ir projektus; gauti statybą leidžiančius dokumentus; pranešti apie statybos darbų pradžią; administruoti statybos darbų žurnalus; teikti prašymus statybos užbaigimo procedūroms; gauti statybos užbaigimo dokumentus; atlikti statinių, inžinerinių tinklų ir kitų objektų teisinę registraciją; atlikti kitus veiksmus, būtinus 2026 m. sudarytų sutarčių tinkamam įgyvendinimui. N u s t a t a u, kad šis įsakymas įsigalioja nuo jo pasirašymo dienos ir galioja iki visiško UAB „Panevėžio ryšių statyba“ 2026 metų sutarčių įgyvendinimo, įskaitant Projektų garantinių įsipareigojimų galiojimo laikotarpį.
3. N u s t a t y t i, kad šis įsakymas įsigalioja nuo jo pasirašymo dienos ir galioja iki visiško 2026 metais sudarytų sutarčių įvykdymo, įskaitant garantinių įsipareigojimų laikotarpį, jeigu konkrečioje sutartyje nenustatyta kitaip.

Su įsakymu susipažinau ir 1 egz. gavau:

R. Pliuškys

SPSC

STATYBOS PRODUKCIJOS SERTIFIKAVIMO CENTRAS

Valstybės įmonė Statybos produkcijos sertifikavimo centras, įmonės kodas 110068926, Linkmenų g. 28, LT-08217 Vilnius

KVALIFIKACIJOS ATESTATAS

Nr.37013

Ričardas Pliuškys

Suteikta teisė eiti ypatingojo statinio projekto vadovo ir ypatingojo statinio projekto vykdymo priežiūros vadovo pareigas.

Statiniai: inžineriniai tinklai (vandentiekio ir nuotekų šalinimo), taip pat minėti statiniai, esantys kultūros paveldo objekto teritorijoje, jo apsaugos zonoje, kultūros paveldo vietovėje.

Direktorius

LIETUVOS RESPUBLIKA SPSC STATYBOS PRODU SERTIFIKAVIMO C VALSTYBĖS ĮMON

Išduotas 2019 m. gruodžio 4 d.

Pirmą kartą išduotas 2016 m. gruodžio 23 d.

Kvalifikacijos atestatų registras skelbiamas www.spsc.lt

24697

2019 UAB „LODVILA" 01329-A1

SPSC

STATYBOS PRODUKCIJOS SERTIFIKAVIMO CENTRAS

Valstybės įmonė Statybos produkcijos sertifikavimo centras, įmonės kodas 110068926, Linkmenų g. 28, LT-08217 Vilnius

KVALIFIKACIJOS ATESTATAS

Nr.35828

Ričardas Pliuškys

Suteikta teisė eiti ypatingojo statinio projekto dalies vadovo ir ypatingojo statinio projekto dalies vykdymo priežiūros vadovo pareigas.

Statiniai: gyvenamieji ir negyvenamieji pastatai, susisiekimo komunikacijos, inžineriniai tinklai, hidrotechnikos statiniai, kiti inžineriniai statiniai, taip pat minėti statiniai, esantys kultūros paveldo objekto teritorijoje, jo apsaugos zonoje, kultūros paveldo vietovėje.
Projekto dalys: vandentiekio ir nuotekų šalinimo, pasirengimo statybai ir statybos darbų organizavimo, statybos skaičiuojamosios kainos nustatymo.

Direktorius

LIETUVOS RESPUBLIKA SPSC STATYBOS PRODU SERTIFIKAVIMO CE VALSTYBĖS ĮMONĖ

Išduotas 2019 m. gruodžio 4 d.

Pirmą kartą išduotas 2011 m. birželio 7 d.

Kvalifikacijos atestatų registras skelbiamas www.spsc.lt

24696

2019 UAB „LODVILA" 01329-A1

STATINIO PROJEKTUOTOJO CIVILINĖS ATSAKOMYBĖS PRIVALOMASIS DRAUDIMAS

VIENNA INSURANCE GROUP

Liudijimas/polisas Nr.: LT26-PRCA-00002890-7

Draudimo rūšis: Statinio projektuotojo civilinės atsakomybės privalomasis draudimas
Draudimo grupė: Bendrosios civilinės atsakomybės draudimas

Draudimo laikotarpis

Draudimo liudijimo išdavimo data: 2026.07.24

Nuo: **2026.08.08 00:00** Iki: **2027.08.07 23:59**

Draudėjas

Įmonė, Įmonės kodas:	**UŽDAROJI AKCINĖ BENDROVĖ PANEVĖŽIO RYŠIŲ STATYBA, 147688743**
PVM kodas, Adresas, Kontaktai:	**LT476887413 , Paliūniškio g. 9, LT-35113, Panevėžys, Lietuva, panros@panros.lt , +37045577474**

Įmoka

Draudimo įmoka:

Saugumo įnašas:

Mokėtina suma:

Įmokos mokėjimo grafikas

1.	2.	3.	4.

Informacija apie projektuojamą statinį

Apdrausti visi objektai ar jų dalys suprojektuoti draudimo sutarties galiojimo metu Lietuvos Respublikoje.

Draudimo sąlygos

Pratęstas žalos atsiradimo ir reikalavimo pateikimo laikotarpis:	Iki 2032-08-07 dienos.
Bendra draudimo suma:	
Draudimo suma vienam draudžiamajam įvykiui:	
Besąlyginė išskaita kiekvienam įvykiui:	
Draudimo objektas:	Draudimo objektas yra draudėjo civilinė atsakomybė už žalą, padarytą tretiesiems asmenims, kuriatsirado draudimo sutarties galiojimo metu ir šalių nustatytu laikotarpiu, kuris negali būti trumpesnis už Civilinio kodekso 6.698 straipsnio 1 dalies 1 punkte nustatytą garantinį terminą, dėl draudimo sutarties galiojimo metu netinkamai atlikto statinio projektavimo, kai draudimo sutartis sudaryta pagal atskirą statinio projektą, arba dėl netinkamo statinio projektavimo, kurio statinio projektai ar jų dalys buvo perduoti užsakovams draudimo sutarties galiojimo laikotarpiu ir kurių projektavimo darbų rangos sutartys buvo pasirašytos po statinio projektuotojo civilinės atsakomybės privalomojo draudimo sutarties įsigaliojimo dienos, kai draudimo sutartis sudaryta pagal projektavimo įmonės projektavimo darbų mastą per metus.
Draudimo sutarties pagrindas:	Draudimo sutartis sudaryta vadovaujantis Statinio projektuotojo civilinės atsakomybės privalomojo draudimo taisyklėmis, patvirtintomis 2012 m. spalio 23 d. Lietuvos banko valdybos nutarimu Nr. 03-225 su vėlesniais pakeitimais.
Pretenzijų/ žalų istorija:	Nėra pretenzijų/žalų per 3 metus.

Papildomos sąlygos

1. Draudejas ir Draudikas susitaria, kad šiam draudimo liudijimui (polisui) nera taikomas Statinio projektuotojo civilines atsakomybes privalomojo draudimo taisykliu, patvirtintu 2012 m. spalio 23 d. Lietuvos banko valdybos nutarimu Nr. 03-225 su velesniais pakeitimais, punktas 15.17.
2. Draudėjas ir Draudikas susitaria, kad šiam draudimo liudijimui (polisui) nėra taikomas Statinio projektuotojo civilinės atsakomybės privalomojo draudimo taisyklių, patvirtintų 2012 m. spalio 23 d. Lietuvos banko valdybos nutarimu Nr. 03-225 su velesniais pakeitimais, punktas 15.1., t.y. kartu draudžiama ir neturtinė žala, kuri atsirado kaip pasekmė žalos sveikatai.
3. Tuo atveju, jeigu draudimo sutartis Draudėjo prašymu nutraukiama iki draudimo sutartyje nurodyto draudimo sutarties pasibaigimo termino, Draudėjui likusi įmokos dalis nėra grąžinama, o tuo atveju, jei draudimo įmoka nėra sumokėta, Draudėjas privalo sumokėti visą sutartą draudimo įmoką.
4. Kartu draudžiama ir projekto vykdymo priežiūra.
5. Šio draudimo liudijimo (poliso) neatsiejama dalis 1-as priedas.
6. Darbams iki draudimo sutarties sudarymo retroaktyvios draudimo apsaugos nėra, išskyrus objektus išvardintus 1-ame priede prie šio draudimo liudijimo (poliso).

STATINIO PROJEKTUOTOJO CIVILINĖS ATSAKOMYBĖS PRIVALOMASIS DRAUDIMAS

Liudijimas/polisas Nr.: LT26-PRCA-00002890-7

Papildoma informacija

Atsižvelgiant į LR Saugumo įnašo įstatymo (2025 m. birželio 17 d. Nr. XV-283) reikalavimus, draudimo įmokoms taikomas 10% dydžio saugumo įnašo mokestis. Pagal LR PVM įstatymo 27str. - draudimo paslaugos PVM neapmokestinamos.
Draudimo įmokos dydis vartotojo sutarčiai buvo nustatytas individualiai, taikant automatizuotą sprendimų priėmimą, remiantis vartotojo pateiktais duomenimis ir taikomu rizikos vertinimo modeliu.
Draudėjui laiku nesumokėjus draudimo įmokos (-ų), AAS "BTA Baltic Insurance Company", atstovaujama filialo Lietuvoje turi teisę pateikti Draudėjo duomenis UAB „Creditinfo Lietuva" tvarkančiai jungtines skolininkų duomenų rinkmenas mokumo vertinimo bei įsiskolinimo valdymo tikslu, taip pat teikiančiai tokius duomenis teisėtą interesą turintiems tretiesiems asmenims (pvz. bankai, telekomunikacijų ar lizingo bendrovės ir t.t.), kad jie galėtų įvertinti duomenų subjekto mokumą ir valdyti įsiskolinimą.
BTA neturi teisės teikti draudimo paslaugų bei neprivalo mokėti draudimo išmokos ar suteikti kitokio pobūdžio naudos pagal draudimo sutartį, jei tokiu draudimo paslaugų ar naudos suteikimu, taip pat draudimo išmokos išmokėjimu: a. BTA pažeistų Jungtinių Tautų Organizacijų rezoliucijomis arba prekybos ar ekonominėmis sankcijomis, Europos Sąjungos, Lietuvos Respublikos, Jungtinės Karalystės ar Jungtinių Amerikos Valstijų norminiais aktais taikomas sankcijas, draudimus ar apribojimus; b. Perdraudimo bendrovė, kuriai draudimo sutartis buvo pateikta dėl perdraudimo, pažeistų taikomas sankcijas, draudimus ar apribojimus, kurie yra įtvirtinti valstybės, kurioje registruota perdraudimo bendrovė, teisės aktais.
Draudiko veiklą Lietuvoje prižiūri Lietuvos bankas, buveinės adresas: Žirmūnų g. 151, LT-09128 Vilnius, el.paštas info@lb.lt , interneto svetainė www.lb.lt
Sutarčiai yra taikoma Lietuvos teisė.
Visa informacija apie poliso sąlygas yra lietuvių kalba. Poliso galiojimo metu BTA įsipareigoja palaikyti ryšius su Jumis lietuvių kalba.

Teisė atsisakyti sutarties

Draudėjas (vartotojas), sudaręs draudimo sutartį ryšio priemonėmis (t.y. telefonu, el.paštu, internetu), turi teisę atsisakyti draudimo sutarties, apie tai pranešdamas Draudikui per 14 dienų nuo sutarties sudarymo dienos el.paštu bta@bta.lt arba registruotu paštu adresu Laisvės pr.10, LT 04215, Vilnius. Jei Draudėjas atsisako sudarytos draudimo sutarties per nurodytą terminą, iš grąžinamų lėšų išskaičiuojama draudimo įmokos dalis, proporcinga suteiktos draudimo apsaugos terminui.
Jeigu sutartis buvo sudaryta naudojantis elektronine sąsaja (internetinėje svetainėje ar savitarnos sistemoje), atsisakymo teisę taip pat galite įgyvendinti pasinaudodami specialia elektronine funkcija, esančia (pvz., „Kliento savitarnoje, skiltyje „Mano sutartys" „Nutraukti sutartį"). Šios nuostatos netaikomos, jeigu Draudėjas yra juridinis asmuo arba fizinis asmuo, draudimo sutartį sudarantis su verslu, prekyba, amatu ar profesija susijusiais tikslais, taip pat kai ryšio priemonėmis sudaromos šios draudimo sutartys:
* kelionių draudimo ar kitų rūšių draudimo sutartys, kurių draudimo terminas trumpesnis nei vienas mėnuo;
* draudimo sutartys, kurias Draudėjo prašymu abi šalys visiškai įvykdo (t. y. Draudikas išmoka draudimo išmoką, o Draudėjas sumoka draudimo įmoką) nepasibaigus 14 dienų terminui.

Asmens duomenų apsauga

Šios sutarties sudarymo ir vykdymo tikslu Draudikas kaip asmens duomenų valdytojas tvarko šios sutarties sąlygose nurodytus bei kitus su sutarties vykdymu Draudėjo (Apdraustojo) asmens duomenis (asmens duomenys tvarkomi 10 metų). Duomenis pateikti būtina tam, kad sudaryti ir vykdyti šią sutartį. Nepateikus asmens duomenų, sutartis gali būti nesudaryta.
Draudėjo (Apdraustojo) asmens duomenys gali būti teikiami duomenų tvarkytojams (subrangovams), kurie atlieka tam tikrus darbus ar teikia paslaugas ir tvarko Draudėjo duomenis Draudiko, kaip duomenų valdytojo, vardu (žalų administravimo partneriai, informacinių technologijų bendrovės, perdraudimo bendrovės, tiek kiek to reikia sutarties administravimui ir vykdymui) . Taip pat pagal užklausas teikiami valstybės institucijoms, bankams ir finansinės nuomos bendrovėms, skolų administravimo bendrovėms bei draudimo tarpininkams, bet tik tiek, kiek tai atitinka BTA teisėtą interesą.
Draudėjas (Apdraustasis) turi teisę prašyti susipažinti su tvarkomais asmens duomenimis, ištaisyti neteisingus, neišsamius, netikslius savo asmens duomenis, reikalauti apriboti duomenų tvarkymo veiksmus (išskyrus saugojimą) ar sunaikinti duomenis (kai tvarkomi pertekliniai asmens duomenys, tvarkomi asmens duomenys surinkti neteisėtai ar yra kiti teisės aktuose nurodyti pagrindai), teisę nesutikti su duomenų tvarkymu, teisę į duomenų perkeliamumą. Įgyvendinant teisę į duomenų perkeliamumą, tvarkomi asmens duomenys gali būti el. būdu perduoti Draudėjui (Apdraustajam) tiesiogiai arba perduoti Draudėjo (Apraustojo) nurodytam duomenų valdytojui.
Draudėjas informuojamas, kad draudimo bendrovė teisėto intereso pagrindu dėl paslaugų teikimo gali susisiekti su Draudėju el. paštu bei informuoja apie tai Apdraustąjį.
Draudėjas (Apdraustasis) turi teisę bet kuriuo metu atsisakyti tokių el. pašto pranešimų, gauto pranešimo apačioje paspausdamas nuorodą „atsisakyti" arba kreipdamasis į draudimo bendrovę nurodytais kontaktais.
Turėdamas nusiskundimų dėl asmens duomenų tvarkymo, Draudėjas (Apdraustasis) gali kreiptis į Valstybinę duomenų apsaugos inspekciją. Valdytojo paskirto Duomenų apsaugos pareigūno kontaktiniai duomenys: duomenuapsauga@bta.lt. Detalesnė informacija asmens duomenų klausimais nurodyta BTA privatumo politikoje www.bta.lt.

Klientų skundų nagrinėjimo tvarka

Asmuo, manantis, kad draudikas, agentas ar papildomos veiklos tarpininkas draudimo teisiniuose santykiuose pažeidė jo teises ar teisėtus interesus, turi raštu (el.paštu bta@bta.lt arba registruotu paštu adresu Laisvės pr.10, LT 04215, Vilnius) kreiptis į draudiką su skundu, nurodydamas ginčo aplinkybes ir savo reikalavimus. Vartotojas privalo kreiptis į draudiką ne vėliau kaip per tris mėnesius nuo tos dienos, kai sužinojo arba turėjo sužinoti apie savo teisių pažeidimą (detalesnė informacija www.bta.lt/aktuali-informacija-apie-draudima). Draudikas privalo pateikti klientui atsakymą ne vėliau kaip per 15 darbo dienų nuo skundo gavimo dienos.
Jeigu draudimo objektas yra naudojamas draudėjo/naudos gavėjo asmeniniais tikslais, Vartotojas, gavęs jo netenkinantį draudiko atsakymą, turi teisę kreiptis į Lietuvos banką (Žalgirio g. 90, LT-09303 Vilnius; www.lb.lt) raštu arba elektroniniu būdu per vienerius metus po kreipimosi į draudiką. Lietuvos bankas ne teismo tvarka nagrinėja ginčus su vartotojais dėl draudiko veiklos.

Sutarties nutraukimas

Draudėjas turi teisę nutraukti draudimo sutartį, apie tai raštu įspėjęs draudimo bendrovę ne mažiau kaip prieš 15 dienų iki numatomo draudimo sutarties nutraukimo dienos.
Jeigu draudimo išmoka nebuvo išmokėta ar pretenzijų nebuvo pareikšta per draudimo sutarties galiojimo laikotarpį, per 20 kalendorinių dienų po Draudėjo pranešimo gavimo, Draudėjui grąžinama dalis Draudimo įmokos, išskaičiuojant sutarties sudarymo ir vykdymo išlaidas (30% nuo grąžintinos sumos);
Jeigu buvo išmokėta ir/ar rezervuota draudimo išmoka ar buvo pareikšta pretenzijų per draudimo sutarties galiojimo laikotarpį, per 20 kalendorinių dienų po Draudėjo pranešimo gavimo, yra grąžinama dalis Draudimo įmokos, kuri yra lygi nepanaudotos Draudimo įmokos dalies už draudimo sutarties galiojimo laikotarpį ir išmokėtos draudimo išmokos skirtumui, išskaičiuojant sutarties sudarymo ir vykdymo išlaidas (30% nuo grąžintinos sumos).
Grąžintina Draudimo įmokos suma apskaičiuojama nuo visos sumokėtos Draudimo įmokos sumos, įskaitant 10 % Saugumo įnašą, kaip numatyta Lietuvos Respublikos Saugumo įnašo įstatyme.

STATINIO PROJEKTUOTOJO CIVILINĖS ATSAKOMYBĖS PRIVALOMASIS DRAUDIMAS

Liudijimas/polisas Nr.: LT26-PRCA-00002890-7

Žalos registravimas	**Draudimo taisyklės**
Atsitikus draudžiamąjam įvykiui prašome registruoti žalą internetu https://zalos.bta.lt/kita/ arba susisiekite su mumis telefonu (8-5) 2600 600.	Su draudimo taisyklėmis galite susipažinti internetiniame puslapyje: https://e-seimas.lrs.lt/portal/legalAct/lt/TAD/TAIS.436542/mpJLBEHExG

DRAUDĖJAS ARBA JO ATSTOVAS

UŽDAROJI AKCINĖ BENDROVĖ PANEVĖŽIO RYŠIŲ STATYBA

A.V. _____
(parašas)

DRAUDIKO ATSTOVAS

AAS „BTA BALTIC INSURANCE COMPANY" FILIALAS LIETUVOJE
Filialo direktorius PODVORSKI TADEUŠ (parašas)

JUS APTARNAVO:

UADBB AON BALTIC